STAYER

ES **Manual de instrucciones**
IT **Istruzioni d'uso**
GB **Operating instructions**
DE **Bedienungsanleitung**
FR **Instructions d'emploi**
P **Manual de instruções**

COM6
COM24
COM50
SILENT50
SILENT70

STAYER
Área Empresarial Andalucía - Sector I
Calle Sierra de Cazorla nº7
C.P: 28320 Pinto (Madrid) SPAIN
Email: sales@grupostayer.com
Email: info@grupostayer.com

Área Empresarial Andalucía - Sector I
Calle Sierra de Cazorla nº7
C.P: 28320 Pinto (Madrid) SPAIN
Email: sales@grupostayer.com
Email: info@grupostayer.com

Fig 1

COM50

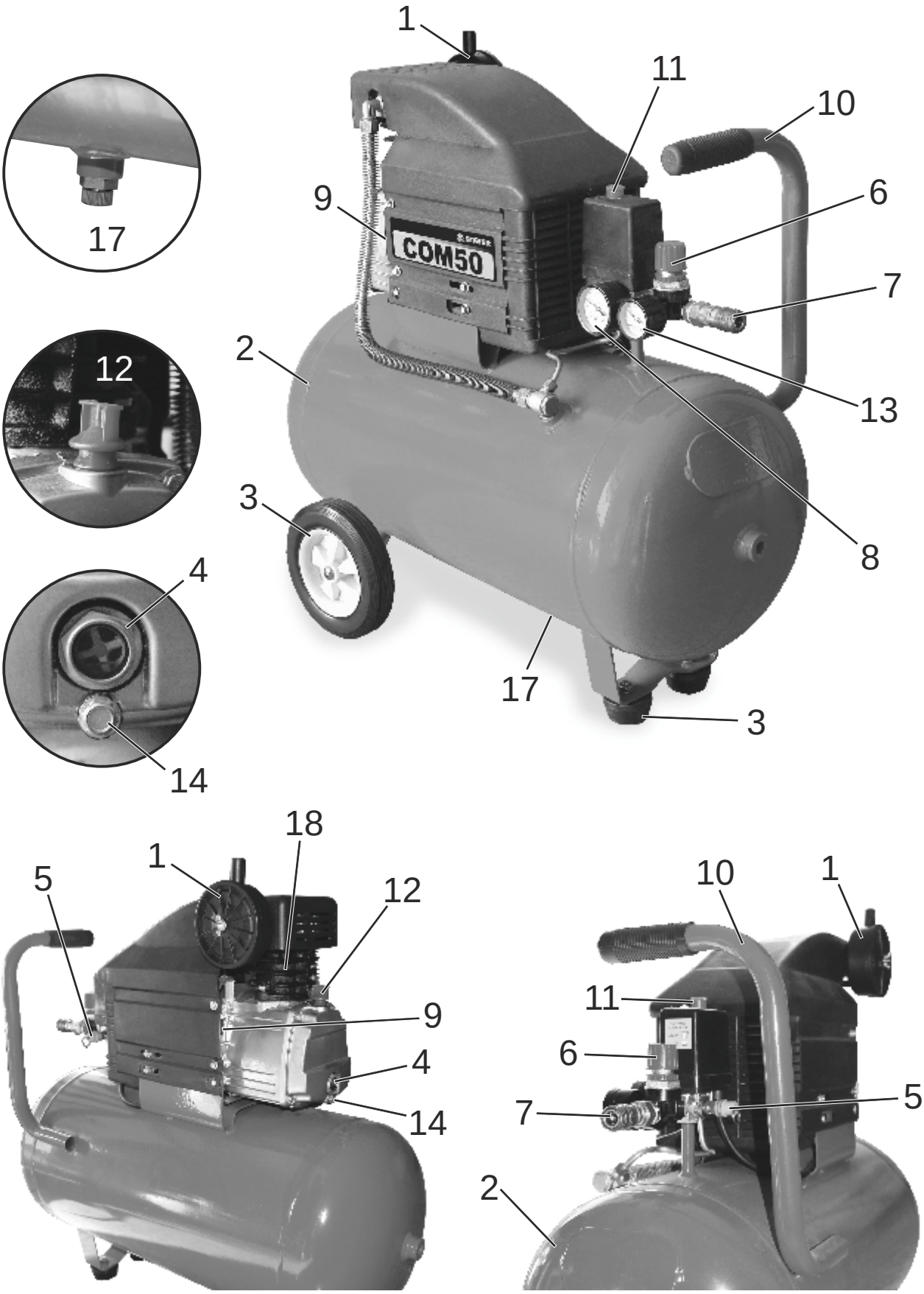

Fig 1

SILENT70

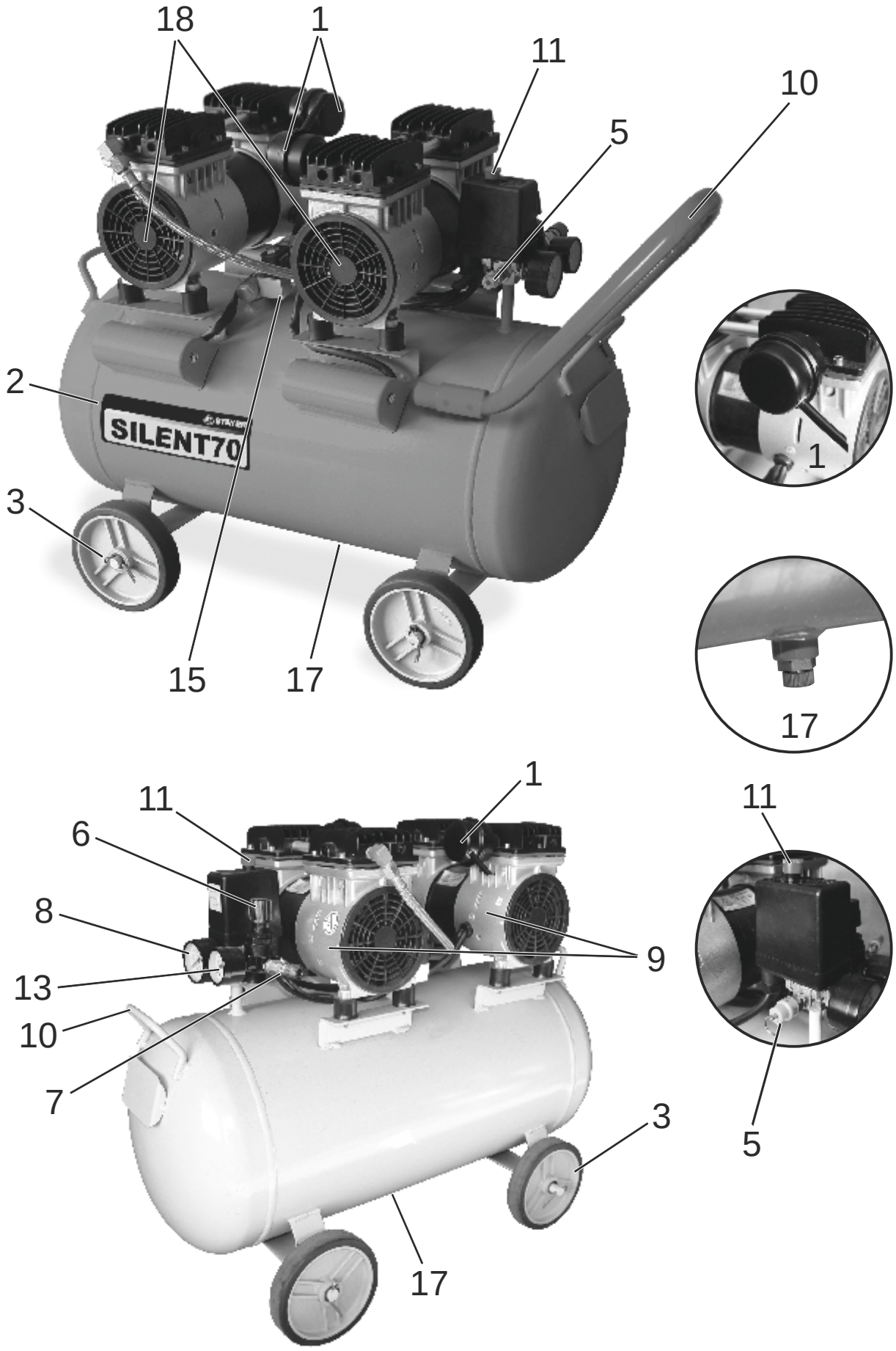

Fig 2

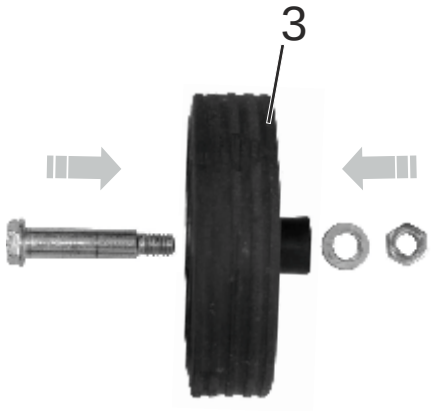

Fig 3

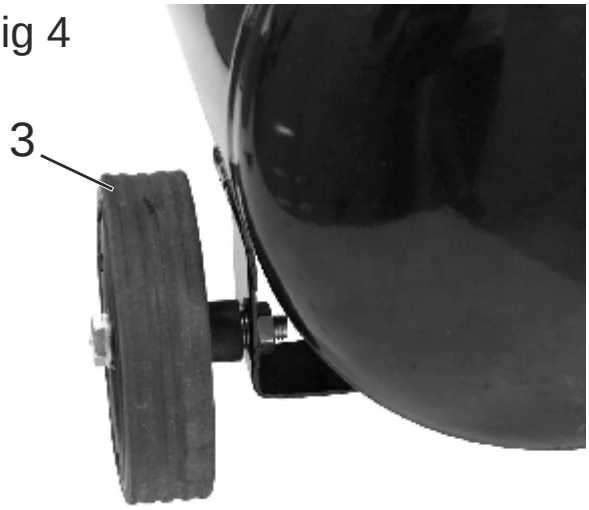

Fig 4

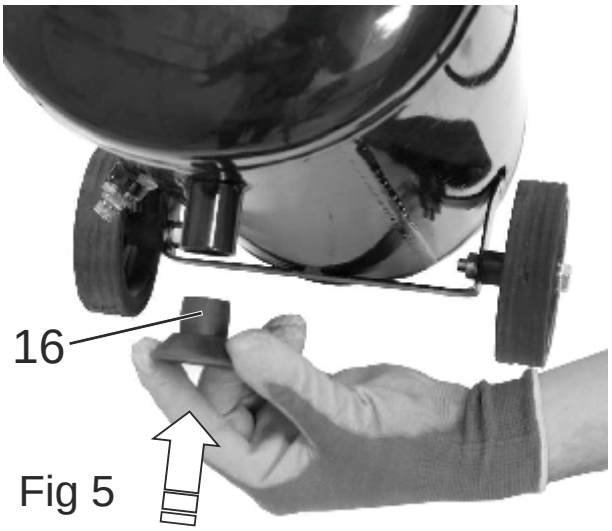

Fig 5

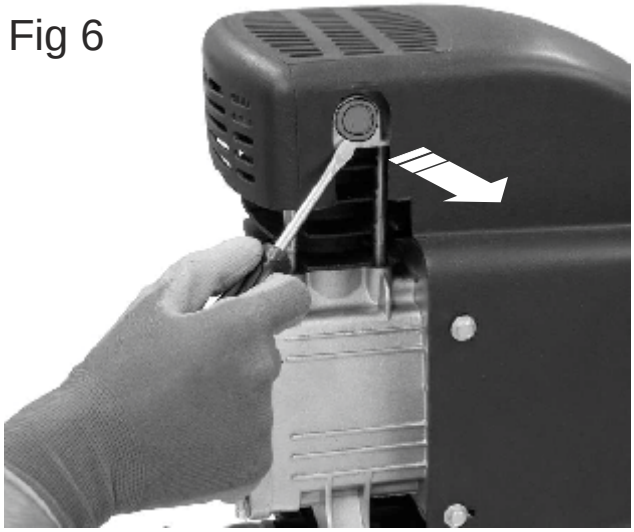
Fig 6

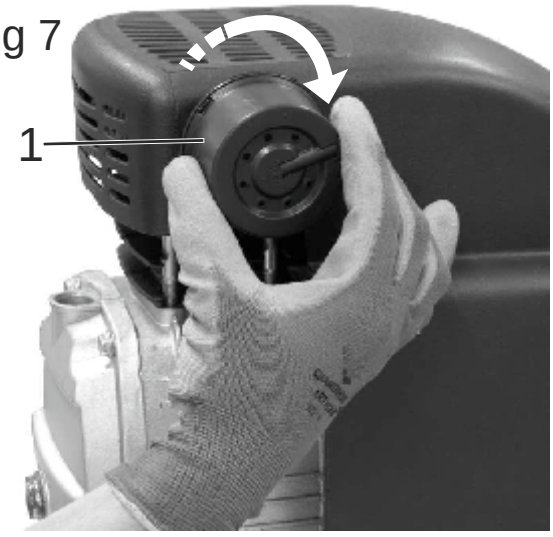

Fig 7

Fig 8

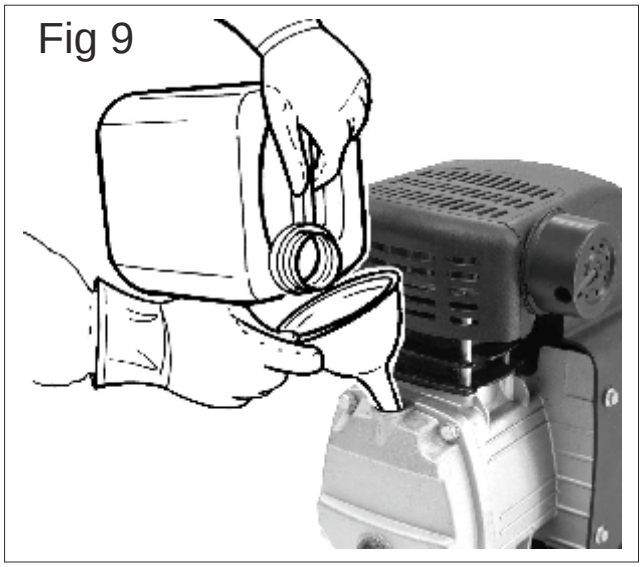
Fig 9

Fig 9

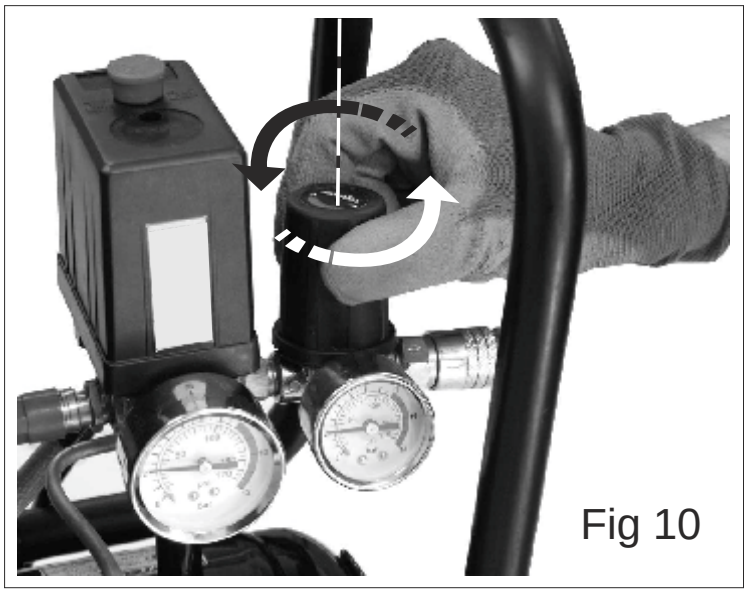
Fig 10

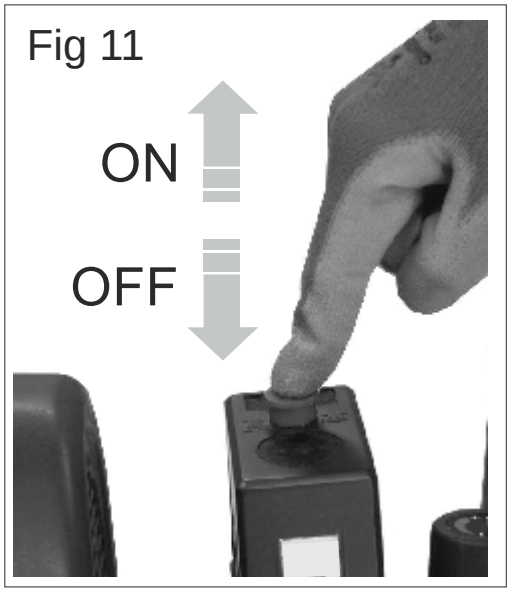
Fig 11
ON
OFF

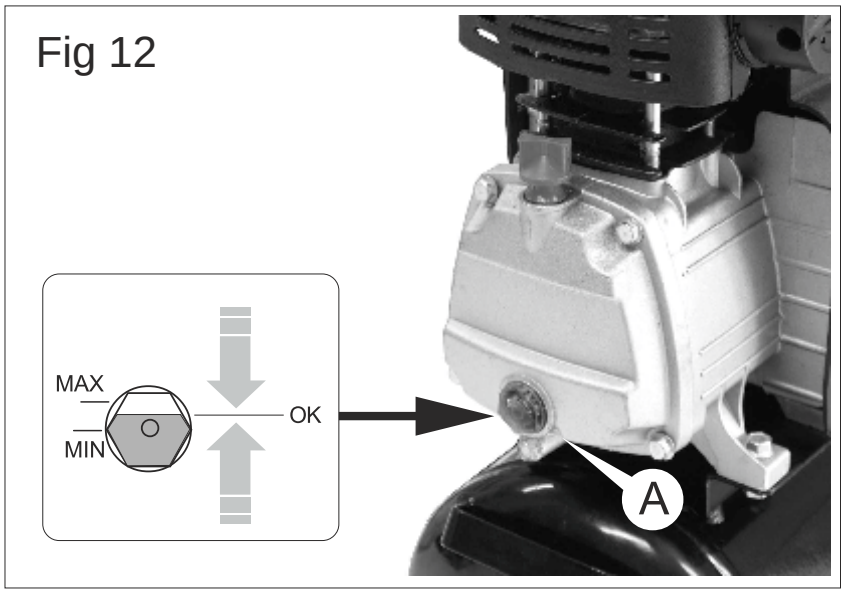
Fig 12
MAX
MIN
OK
A

Fig 13

Fig 14

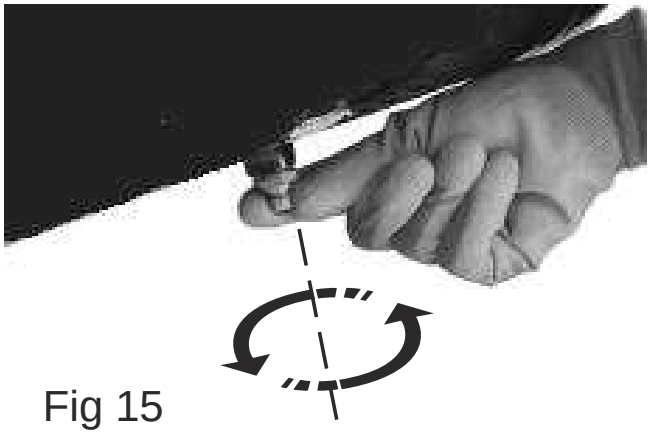

Fig 15

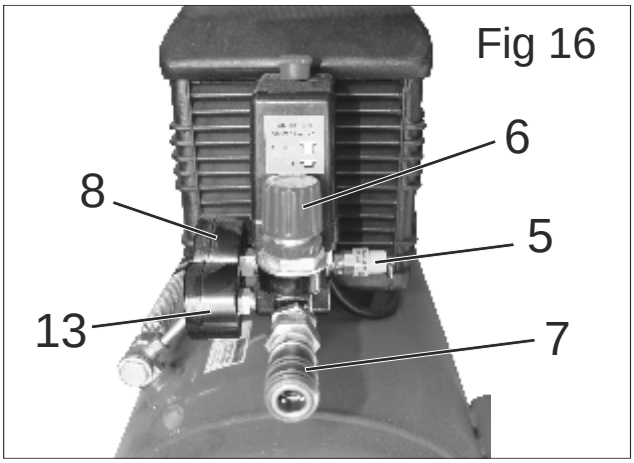

Fig 16

6.1.

		COM6	COM24	COM50	SILENT50	SILENT70
W_1	**W**	750	1500	1865	1500	1865
P	**min^{-1}**	2800	2800	2800	1400	1400
P_2	**bar**	8	8	8	8	8
V_1	**L**	6	24	50	50	60
P_3	**l/m**	116	184	200	200	240
IP	**IP**	IP20	IP20	IP20	IP20	IP20
M	**kg**	19	27	40	38	53
a_{hw}	**m/s^2**	<2,5	<2,5	<2,5	<2,5	<2,5
L_{PA}	**dB (A)**	77	81	81	51	47
L_{WA}	**dB (A)**	97	97	97	62	56

El compresor sirve para generar aire comprimido en herramientas que lo necesitan para su funcionamiento.

1. Lista de contenido

Página

2. Instrucciones Específicas de Seguridad.....1

3. Instrucciones de Puesta en Servicio.....2
3.1. Colocación o fijación de la maquina.....2
3.2. Montaje.....2
3.3. Conexión a la Red Eléctrica.....2
3.4. Descripción Ilustrada.....2
3.5.Limitación de condiciones ambientales.....2

4. Instrucciones de Funcionamiento.....3
4.1. Colocación y Pruebas.....3
4.2. Instrucciones generales de uso.....3

5. Instrucciones de Mantenimiento y Servicio.....3
5.1. Limpieza, Mantenimiento, Lubricación, Afilados.....3
5.2. Eliminación.....4
5.3. Servicio de reparación.....4
5.4. Garantía.....4

6. Normativa.....4
6.1. Características Técnicas 4
6.2.Declaración de Conformidad.....5

2. Instrucciones específicas de seguridad

Guarde su compresor en lugar seguro. El compresor fuera de uso deberá guardarse en lugar seco, en un recinto cerrado y fuera del alcance de los niños.

No sobrecargue su compresor. Trabajará mejor y más seguro dentro del alcance de potencia indicado.

Cuide su compresor con el debido esmero. Mantenga su compresor limpio para trabajar bien y seguro. Siga las instrucciones de mantenimiento. Controle regularmente el enchufe y el cable y, de estar dañados, hágalos reparar por un especialista reconocido. Controle regularmente el cable de prolongación y sustitúyalo si está dañado.

Comprobar que el compresor no presente daños. Comprobar cuidadosamente que los dispositivos de protección o partes ligeramente dañadas funcionen de forma adecuada y según las normas antes de seguir utilizando el compresor. Comprobar si las piezas móviles funcionan correctamente, sin atascarse o si hay piezas dañadas. Todas las piezas deberán montarse correctamente para garantizar la seguridad del aparato. Las piezas o dispositivos de protección dañados se deben reparar o sustituir en un taller de atención al cliente, a menos que en el manual de instrucciones se indique otra cosa. Los interruptores averiados deben sustituirse en un taller de asistencia técnica al cliente.

Instrucciones de seguridad para trabajar con aire comprimido y pistolas de soplado.

- Tanto el compresor como los conductos de alimentación alcanzan elevadas temperaturas durante el uso. El tocar dichas piezas produce que maduras.
- Será preciso mantener los gases o vapores aspirados por el compresor libres de cualquier aditivo que pueda provocar un incendio o una explosión en el interior del aparato.
- Al aflojar el racor de conexión de la manguera es imprescindible sujetarlo con la mano para evitar cualquier accidente provocado por la fuerza de rebote de la manguera.
- Siempre que trabaje con la pistola pulverizadora deberá llevar gafas protectoras. Las piezas o partículas extrañas expulsadas y dispersadas durante la pulverización pueden provocar heridas.
- No apunte a personas con la pistola en funcionamiento, ni tampoco use el aire comprimido para limpiar ropa puesta.

Instrucciones de seguridad en la pulverización.

- No trabaje con pinturas o diluyentes que tengan un punto de inflamación menor a55ºC.
- No calentar las pinturas ni los disolventes puesto que son fácilmente inflamables.
- Si trabaja con productos nocivos para la salud es imprescindible usar dispositivos de filtraje (máscara para el rostro). Además es imprescindible observar las indicaciones hechas por el fabricante de dicho material.
- Durante el proceso de pulverización está prohibido fumar. También lo está en el re-cinto de trabajo. Los vapores de pintura son asimismo fácilmente inflamables.
- No se mantendrá ni fuego abierto, ni luz desprotegida en el recinto, ni tampoco se harán funcionar en el mismo recinto aparatos que expidan chispas.
- No se guardará ni se tomarán comidas o bebidas en el recinto de trabajo. Los vapores de pintura son nocivos.
- Es preciso observar los datos indicados en los envoltorios de los materiales procesados y las identificaciones del reglamento sobre materiales nocivos. En caso necesario, es preciso aplicar medidas de protección adicionales, especialmente en lo que respecta a llevar ropa y mascarilla adecuadas.
- El recinto donde se trabaja deberá tener un volumen de más de 30 m3. Además se comprobará exista suficiente ventilación para trabajar con pintura pulverizada y para dejarla secar. No pulverice a contra viento. Al pulverizar materiales inflamables o peligrosos se tendrán en cuenta en todo momento las directivas de la policía local. Si usa una manguera de PVC no trabaje con productos como gasolina de comprobación, alcohol butílico y cloruro metílico, pues reducen su duración de vida.

Funcionamiento de recipientes de presión.

- Todo aquel que trabaje con un recipiente a presión deberá mantenerlo siempre en buen estado, trabajar con él de forma correcta, controlarlo debidamente y realizar de inmediato cualquier trabajo de mantenimiento o reparación que sea necesario, tomando para ello las medidas de seguridad que fueran precisas.
- En casos particulares, la entidad oficial pertinente está facultada para ordenar las medidas de control requeridas.

- No se deberá trabajar con un recipiente a presión que muestre fallos y por ello sea una fuente de peligro para los empleados o para personas ajenas.
- Será preciso comprobar de forma periódica que el recipiente de presión no presente daños como, por ejemplo, oxidación. Si detecta algún daño, deberá ponerse en contacto con el taller del servicio técnico. Guarde en lugar seguro este manual de instrucciones.

3. Instrucciones de Puesta en Servicio

Los compresores se envían sin aceite. Al recibir el compresor de aire, puede haber un poco de aceite en la bomba. Esto se debe a las pruebas en la fábrica y no significa que la bomba tenga aceite. No intente hacer funcionar este compresor de aire sin antes haberle agregado aceite al cárter. Pueden ocurrir serios daños, inclusive con funcionamiento limitado, si no se llena de aceite y no se asienta correctamente. Cerciórese de seguir cuidadosamente los procedimientos para el arranque inicial (COM6 / COM24 / COM50).

Al usar aparatos es preciso tener en cuenta una serie de medidas de seguridad para evitar lesiones o daños. Por este motivo, es preciso leer atentamente estas instrucciones de uso.

Guardar esta información cuidadosamente para poder consultar la en cualquier momento. En caso de entregar el aparato a terceras personas, será preciso entregarles, asimismo, el manual de instrucciones. No nos hacemos responsables de accidentes o daños provocados por no tener en cuenta este manual y las instrucciones de seguridad.

3.1. Colocación o fijación de la maquina

La maquina debe estar nivelada, coloque las ruedas y patas, antes de repostar aceite. La estabilidad del equipo es importante a la hora de verificar el nivel de aceite, para el buen funcionamiento del mismo.

1. El compresor solo podrá ser operado en recintos apropiados (con ventilación óptima, temperatura ambiente +5°C / +40°C). El recinto deberá estar libre de polvo, ácidos, vapores, así como gases inflamables o explosivos.
2. El compresor es apto para su uso en recintos secos. No se permite su uso en áreas de trabajo donde se produzcan salpicaduras.
3. El aire aspirado por el compresor deberá ser seco y libre de polvo.
4. El compresor deberá colocarse cerca del lugar de consumo.
5. No instale el compresor en un recinto húmedo o mojado.

3.2. Montaje

¡Montar completamente el aparato antes de ponerlo en servicio!

Montaje de las ruedas ó Patas de goma(Fig.3-4)
Montar las ruedas ó patas **3** adjuntas siguiendo las indicaciones.
Montaje de la pata de apoyo (Fig. 5)
Montar el tope de goma adjunto siguiendo las indicaciones.
Montaje del filtro de aire de aspiración (Fig.6-7)
Retirar los tapones para el transporte con un destornillador o similar y atornillar bien el filtro de aire **1** al aparato.
Cambiar el tapón de cierre del aceite (Fig.8-10)
Retirar con ayuda de un destornillador la tapa de transporte del orificio de llenado de aceite y poner en su lugar el tapón adjunto **12** en el orificio.

3.3. Conexión a la Red Eléctrica

El compresor está dotado de un cable de red con un enchufe con puesta a tierra. Éste se puede conectar a cualquier toma de puesta a tierra de230 V ~ 50 Hz que esté protegida con 16 A. Antes de la puesta en marcha, cerciorarse de que la tensión de red coincida con la tensión de servicio indicada en la placa de potencia del motor. Cables de gran longitud como, p. ej. Las alargaderas, los tambores de arrollamiento, etc. causan descensos de tensión y pueden dificultar la marcha de la máquina. Las bajas temperaturas, inferiores a 5°C, pueden dificultar la marcha del motor.

3.4. Descripción Ilustrada

1 Filtro de aire de aspiración
2 Recipiente de presión
3 Ruedas o patas de goma
4 Mirilla
5 Válvula de seguridad
6 Regulador de presión
7 Acoplamiento rápido (aire comprimido regulado)
8 Manómetro (para leer la presión del depósito)
9 Motor
10 Empuñadura para transporte
11 Interruptor ON/OFF
12 Tapón de cierre del aceite (orificio llenado de aceite)
13 Manómetro (para leer la presión ajustada)
14 Tornillo de vaciado de aceite
15 Válvula de retención
16 Pata de apoyo
17 Válvula de desagüe
18 Compresor

3.5. Limitación de condiciones ambientales

Su máquina tiene un grado **IP 20** de protección, lo cual significa que la máquina solo está protegida contra el “goteo” en direcciones verticales e inclinadas hasta **15º**.

Desenchufar el aparato y purgar de aire el aparato y todas las herramientas de aire comprimido conectadas. Colocar el compresor de manera que no se pueda conectar de forma inesperada.

¡ATENCIÓN! Guardar el compresor sólo en un entorno seco y al que no se pueda acceder sin autorización. ¡No inclinarlo, guardarlo sólo de pie!

4. Instrucciones de Funcionamiento

4.1. Colocación y Pruebas

Encendido y apagado de la maquina (Fig.11)
El compresor se conecta tirando del botón rojo **11**. Para desconectar el compresor simplemente presionar el botón rojo **11**.

Acoplamiento rápido

Conectar: Desplazar el niple de la manguera de aire comprimido en el acoplamiento rápido **7**, el manguito salta automáticamente hacia delante.

Separar: Tirar del manguito hacia atrás y quitar la manguera.

Al soltar el acoplamiento de la manguera, sujetar con la mano la pieza de acoplamiento de la manguera para evitar sufrir daños, puesto que la manguera retrocede de forma brusca!

Operación de ajuste (Fig. 10-16)

Ajuste de presión: La presión se puede regular en el manómetro **13** con el regulador de presión **6**. La presión regulada se puede obtener del acoplamiento rápido **7**. En el manómetro **8** se puede leer la presión de la caldera. La presión en el depósito se puede tomar con la conexión rápida **9**
.
Regulación presostato: El interruptor de presión ha sido ajustado en fábrica.

Presión de conexión:	6 bares
Presión de desconexión:	8 bares

Válvula de seguridad (Fig.2)

La válvula de seguridad **5** está regulada a la presión mayor admitida del recipiente de presión.

No está permitido reajustar la válvula de seguridad o retirar su precinto.

Para que la válvula de seguridad **5** funcione correctamente cuando resulte necesaria, activarla de vez en cuando. Apretar el anillo hasta que se pueda escuchar que sale la presión de aire. A continuación, volver a soltar el anillo.

4.2.Instrucciones generales de uso

Posibles causas de Fallo / T1 (pág 5)

5. Instrucciones de Mantenimiento y Servicio

5.1. Limpieza, Mantenimiento, Lubricación.

¡ATENCIÓN! Desenchufar el cable cuando se realicen trabajos de mantenimiento o de limpieza.

¡Esperar hasta que el compresor esté totalmente frío!

¡Peligro de sufrir quemaduras!
Superficies Calientes.
Riesgo de temperaturas elevadas.

¡ATENCIÓN! ¡Eliminar la presión de la caldera antes de efectuar los trabajos de mantenimiento y limpieza! Para ello conectar la pistola de soplado al acoplamiento rápido 7 mediante el tubo de aire comprimido y presionar la pistola hasta que deje de salir aire y la presión indicada en el manómetro 8 descienda por completo.

Limpieza

• Evitar al máximo posible que la suciedad y el polvo se acumulen en los dispositivos de seguridad. Frotar el aparato con un paño limpio o limpiarlo con aire comprimido manteniendo la presión baja.

• Se recomienda limpiar el aparato tras cada uso.

• Limpiar el aparato de forma periódica con un paño húmedo y un poco de jabón blando. No utilizar productos de limpieza o disolventes; ya que podrían deteriorar las piezas de plástico del aparato. Es preciso evitar que entre agua en el interior del aparato.

• Antes de realizar la limpieza separar del compresor la manguera y las herramientas de pulverizado. No limpiar el compresor con agua, disolventes o similares.

Agua de condensación (Fig. 15): Purgar el agua de condensación diariamente abriendo la válvula de desagüe **17** (en la base del recipiente de presión).

¡ATENCIÓN! El agua de condensación del recipiente de presión contiene residuos de aceite. Eliminar el agua de condensación de forma ecológica en la entidad recolectora pertinente.

Controlar regularmente el nivel de aceite (Fig. 12)

El nivel de aceite se debe poder ver en la mirilla **4** entre el punto rojo de control del nivel y el borde superior de la mirilla.

Cambio de aceite: Aceite recomendado: SAE 15W/40 o similar. (**Fig. 9**)

El primer cambio se debe hacer después de 100 horas de funcionamiento. Después, cambiarlo cada 500 horas de funcionamiento.

Cambio de aceite (Fig. 12)

Desconecte el motor y desenchufe la clavija de la caja de enchufe. Después de haber dejado salir el aire comprimido que eventualmente hubiera quedado en el compresor, podrá abrir el grifo de purga en la bomba. Para evitar que el aceite salga sin control alguno recomendamos coloque un canal de plancha debajo del aparato para poder recoger el aceite en una lata. Si no sale todo el aceite recomendamos inclinar un poco el compresor .

El aceite usado deberá llevarse a un lugar de recogida de aceite debidamente equipado.

Una vez sacado todo el aceite, volver a poner el tornillo de purga de aceite **14**. Introducir el aceite nuevo en el orificio **12** hasta que el nivel de aceite alcance el punto rojo en la mirilla **4**. A continuación, volver a poner el tapón de cierre de aceite **12**.

Limpieza del filtro de aspiración

El filtro de aspiración impide aspirar polvo y suciedad. Es necesario limpiar dicho filtro como mínimo cada 300 horas de servicio. Un filtro de aspiración atascado reduce considerablemente la potencia del compresor.

Retirar el filtro del compresor (Fig.13-14): soltando el tornillo de orejetas en el filtro de aire. Ahora se puede sacar el filtro de entre las dos mitades de la carcasa de plástico, sacudirlo y limpiarlo con aire comprimido a baja presión (aprox. 3 bar). A continuación, volver a colocarlo.

5.2. Eliminación

Es obligatorio que las herramientas eléctricas, accesorios y embalajes sean sometidos a un proceso de recuperación que respete el medio ambiente.

Sólo para los países de la UE:
¡No arroje las herramientas eléctricas a la basura!

Conforme a la Directriz Europea 2002/96/CE sobre aparatos eléctricos y electrónicos inservibles, tras su transposición en ley nacional, deberán acumularse por separado las herramientas eléctricas para ser sometidas a un reciclaje ecológico.

Reservado el derecho de modificación.

5.3. Servicio de Reparación

El servicio técnico le asesorará en las consultas que pueda Ud. tener sobre la reparación y mantenimiento de su producto, así como sobre piezas de recambio. Los dibujos de despiece e informaciones sobre las piezas de recambio las podrá obtener también en internet bajo:
info@grupostayer.com

Nuestro equipo de asesores técnicos le orientará gustosamente en cuanto a la adquisición, aplicación y ajuste de los productos y accesorios.

5.4. Garantía

Tarjeta de Garantía

Entre los documentos que forman parte del presente equipo encontrará la tarjeta de garantía. Deberá rellenar completamente la tarjeta de garantía aplicando a esta copia del ticket de compra o factura y entregarla a su revendedor a cambio del correspondiente acuse de recibo.

¡Nota! Si faltara esta tarjeta pídasela de inmediato a su revendedor.

La garantía se limita únicamente a los defectos de fabricación o de mecanizado y cesa cuando las piezas hayan sido desmontadas, manipuladas o reparadas fuera de la fábrica.

6. Normativa

6.1. Características Técnicas

Estos datos son válidos para tensiones nominales de [U] 230/240 V ~ 50/60 Hz - 110/120 V ~ 60 Hz. Los valores pueden variar si la tensión fuese inferior, y en las ejecuciones específicas para ciertos países. Preste atención al nº de artículo en la placa de características de su aparato, ya que las denominaciones comerciales de algunos aparatos pueden variar.

Reservados los derechos a modificaciones relacionadas con el avance técnico

W_1 = Potencia nominal absorbida

P = Revoluciones del compresor

P_2 = Presión de servicio

V_1 = Volumen del recipiente a presión

P_3 = Potencia de aspiración teórica

IP = Indice de protección

M = Masa

a_{hw} = Aceleración

L_PA = Nivel de presión acústica

L_{WA} = Nivel de potencia acústica

El nivel acústico durante los trabajos puede sobrepasar los 77 dB(A).

6.2. Declaración de Conformidad CE

El que suscribe:

STAYER IBÉRICA, S.A.

Con dirección:

Calle Sierra de Cazorla, 7
Área Empresarial Andalucía - Sector 1
28320 PINTO (MADRID)
Tel.: +34 902 91 86 81 / Fax: +34 91 691 91 72

CERTIFICA

Declaramos bajo nuestra responsabilidad, que el producto descrito bajo "Datos técnicos" está en conformidad con las normas o documentos normalizados siguientes:
UNE EN 55014-1:2008/A1:2009, UNE EN 55014-2/ A1:2002, UNE EN 61000-3-2:2006/ A1:2010,UNE EN 61000-3-3:2009, UNE EN 1012-1:2011, UNE EN 60204-1:2007 CORR:2010, UNE EN 286-1:1999/A2:2006 de acuerdo con las regulaciones 2006/42/CE, 2004/108/CE, 2006/95/CE, 2009/105/CE.

Las máquinas:
Tipo: **COMPRESOR**
Modelos: **COM6 / COM 24 / COM50/ SILENT50 / SILENT70**

Ramiro de la Fuente
Director Manager

CE RoHS

Posibles causas de Fallo / T1

Problema	Causa	Solución
El compresor no funciona	- No dispone de tensión de red	- Comprobar el cable, enchufe, fusible y toma de corriente
	- Tensión de red demasiado baja	- Evitar alargaderas demasiado largas. Utilizar alargaderas con sección de cable suficiente
	- Tensión de red demasiado baja	- No poner en funcionamiento cuando la tempera-tura ambiente sea inferior a +5°C
	- Motor sobrecalentado	- Dejar enfriar el motor y en caso necesario, solucionar la causa del sobrecalentamiento
El compresor está en marcha pero no hay presión	- La válvula de retención **15** presenta fugas	- Cambiar la válvula de retención
	- Juntas en mal estado	- Comprobar las juntas, cambiar las juntas en mal estado en un taller especializado
	- La válvula de desagüe **17** presenta fugas	- Apretar el tornillo a mano. Comprobar la junta en el tornillo, en caso necesario cambiar
El compresor está en marcha, el manómetro indica la presión pero las herramientas no funcionan	- Las conexiones de manguera presentan fugas	- Comprobar la manguera de aire comprimido y las herramientas, en caso necesario cambiar
	- El acoplamiento rápido presenta fugas	- Comprobar el acoplamiento rápido, en caso necesario cambiar
	- Muy poca presión ajustada en el regulador de presión	- Seguir abriendo el regulador de presión o conectar la manguera con el acoplamiento para presión de caldera no regulado

Il compressore serve per produrre aria compressa per utensili azionati con aria compressa.

1. Indice

pagina

2. Di sicurezza specifiche.....6

3. Istruzioni per la messa in.....7
3.1. Il posizionamento e fissaggio della macchina.....7
3.2. Montaggio.....7
3.3. Connessione alla rete.....7
3.4. Descrizione Illustrated.....7
3.5. Limitazione condizioni ambientali.....7

4. Istruzioni per l'uso.....8
4.1. Il posizionamento e test.....8
4.2. Istruzioni d'uso.....8

5. Manutenzione e assistenza Istruzioni.....8
5.1. Pulizia, manutenzione, lubrificazione, Sharp.....8
5.2. Eliminazione.....9
5.3. Servizio di riparazione.....9
5.4. Garanzia.....9

6. Normative.....9
6.1. Dati tecnici.....9
6.2.Dichiarazione di conformità.....10

2. Di sicurezza specifiche

Conservate il compressore in luogo sicuro. Se non adoperate il compressore, conservatelo in una stanza chiusa ed irraggiungibile per i bambini.

Non sovraccaricate il compressore. Lavorate meglio e più sicuramente nell'ambito di potenza specificato.

Curate con diligenza il Vostro compressore. Tenete pulito il Vostro compressore, per cosi lavorare bene e in modo sicuro. Rispettate le prescrizioni per la manutenzione. Controllate regolarmente la spina ed il cavo e, se danneggiati, fateli mettere a posto da uno specialista di fiducia. Controllare regolarmente i cavi di prolunga e sostituite quelli danneggiati.

Verificate che il compressore non presenti danni. Prima di continuare a usare il compressore verificate con cura che i dispositivi di sicurezza oppure le parti leggermente danneggiate funzionino perfettamente e secondo il loro scopo. Verificate che il funzionamento delle parti mobili sia in ordine, che non siano bloccate o danneggiate. Tutte le parti devono essere montate in modo corretto per garantire la sicurezza dell'apparecchio. I dispositivi di protezione e le parti danneggiate devono venire riparati a regola d'arte o sostituiti da un'officina del servizio assistenza clienti, a meno che non sia indicato altrimenti nelle istruzioni per l'uso. Gli interruttori danneggiati devono venire sostituiti da un'officina del servizio assistenza clienti.

Avvertenze di sicurezza per lavori da eseguire con aria compressa e pistole di soffiaggio

- La testa del compressore raggiunge alte temperature durante il funzionamento. Toccandola ci si potrebbe scottare.
- I gas o i vapori assorbiti dal compressore devono essere senza sostanze aggiuntive, le quali potrebbero causare incendi ed esplosioni nell'organo compressore.
- Staccando il raccordo rapido del tubo, lo si dovrà tenere fermo con la mano, per cosi evitare ferite causate dal tubo rapidamente retrocedente.
- Lavorando con la pistola soffia aria compressa, portare gli occhiali protettivi. I corpi estranei e le particele soffiate via possono facilmente causare delle ferite.
- Non puntare la pistola soffia aria compressa contro persone o indumenti portati sul corpo.

Avvertenze di sicurezza per quando si spruzza colore

- Non lavorate con vernici o solventi con punto d'infiammabilità inferiore ai 55° C.
- Non riscaldate vernici o solventi perché sono facilmente infiammabili.
- Lavorando liquidi nocivi alla salute, si dovrà utilizzare dispositivi filtranti protettivi (maschere per il viso). Osservate anche le dichiarazioni fatte dal produttore di queste sostanze riguardanti le misure di sicurezza.
- Durante il procedimento di spruzzatura, nonché sul luogo di lavoro, non si deve fumare. Anche i vapori emessi dai colori sono facilmente infiammabili.
- Focolari, luce aperta o macchine produttrici di scintille non devono trovarsi oppure operare sul luogo di utilizzo del compressore.
- Non custodire o consumare nella stanza da lavoro cibi o bevande. I vapori emessi dai colori sono nocivi.
- Si devono osservare le indicazioni ed i codici dell'Ordinamento sulle sostanze pericolose applicati sulle confezioni dei materiali lavorati. Eventualmente si devono prendere ulteriori misure di protezione, in particolare l'uso di indumenti e maschere adatti.
- Il volume della stanza da lavoro deve superare i 30 m3, e si deve far si che il ricambio dell'aria sia garantito durante la spruzzatura o l'asciugamento. Non spruzzare contro vento. Spruzzando delle sostanze infiammabili oppure pericolose, osservare le disposizioni prefissate dalle autorità di polizia locale. Utilizzandolo col tubo a pressione in PVC non operare con benzina, alcol butilico e cloruro metilico (riduzione della longevità).

Esercizio di contenitori a pressione

- Chi si serve di un recipiente a pressione, dovrà tenere lo stesso in stato regolamentare, servirsene e sorvegliarlo regolarmentarmente e a fare tempestivamente eseguire i lavori di manutenzione necessari, nonché a prendere le misure di sicurezza rispettivamente occorrenti.
- L.ispettorato può singolarmente ordinare le necessarie misure di sorveglianza.
- Non ci si deve servire di recipienti in pressione che presenti difetti, i quali potrebbero causare danni agli operatori o a terzi.
- Si deve controllare regolarmente che il serbatoio a pressione non presenti danni come ad es. ruggine. Se notate dei danni, rivolgetevi all'officina del servizio assistenza clienti. Conservate bene le Avvertenze sulla sicurezza.

3. Istruzioni per la messa in

I compressori sono forniti senza olio. Alla ricezione del compressore può essere un po 'di olio nella pompa. Ciò è dovuto al collaudo in fabbrica e non significa che la pompa dell'olio. Non tentare di far funzionare questo compressore d'aria senza olio aggiunto al carter. Può causare gravi danni, anche con funzionamento limitato, se non pieno di olio e non sedere correttamente. Accertarsi di seguire attentamente le procedure per l'avvio iniziale (COM6 / COM24 / COM50).

Nell'usare gli apparecchi si devono rispettare diverse avvertenze di sicurezza per evitare lesioni e danni. Quindi leggete attentamente queste istruzioni per l'uso.

Conservatele bene per avere a disposizione le informazioni in qualsiasi momento. Se date l'apparecchio ad altre persone consegnate loro queste istruzioni per l'uso insieme all'apparecchio. Non ci assumiamo alcuna responsabilità per incidenti o danni causati dal mancato rispetto di queste istruzioni e delle avvertenze di sicurezza.

3.1. Il posizionamento e fissaggio della macchina

La macchina deve trovarsi su un piano, mettere le ruote e le gambe, prima di olio. La stabilità della squadra è importante quando si controlla il livello dell'olio per il corretto funzionamento.

1. Il compressore deve venire usato soltanto in luoghi adatti (ben aerati, temperatura ambiente +5°C / +40°C). Il luogo deve essere privo di polvere, acidi, vapori, gas esplosivi o infiammabili.
2. Il compressore è adatto per l'uso in luoghi asciutti. L'uso non è concesso nelle zone dove si lavora con spruzzi d'acqua.
3. Verificate che l'aria assorbita sia asciutta e senza polvere.
4. Il posizionamento del compressore dovrebbe avvenire vicino all'utilizzatore
5. Non collocare il compressore in una stanza umida o bagnata.

3.2. Montaggio

Prima della messa in esercizio montate assolutamente l'apparecchio in modo completo!

Montaggio delle ruote o piedini in gomma (Fig.3-4)
Le ruote o piedini **3** accluse devono venire montate secondo la figura.

Montaggio della base di appoggio (Fig.5)
Gli spessori di gomma allegati devono venire montati secondo.

Montaggio del filtro dell'aria aspirazione(Fig.6-7)
Togliete il tappo di trasporto con un cacciavite o utensile simile e avvitate saldamente all.apparecchio il filtro **1** dell'aria.

Sostituzione del tappo di chiusura dell'olio (Fig.8-10)
Con un cacciavite togliete il coperchio di trasporto dell'apertura di riempimento dell'olio, inserire l'olio usando il flacone dato in dotazione e mettete il tappo di chiusura dell'olio accluso **12** in tale apertura.

3.3. Connessione alla rete

Il compressore è dotato di un cavo di alimentazione con spina con messa a terra. Quest'ultima può venire collegata a qualsiasi presa con messa a terra 230V ~ 50 Hz protetta con 16 A. Prima della messa in esercizio fate attenzione che la tensione di rete corrisponda a quella di esercizio indicata sulla targhetta delle caratteristiche dell'apparecchio. I cavi lunghi di alimentazione nonché prolunghe, avvolgicavi, ecc. causano un calo di tensione e possono impedire l'avvio del motore. In caso di basse temperature inferiori a +5°C l'avvio del motore può essere più difficile.

3.4. Descrizione Illustrated

1 Filtro dell'aria di aspirazione
2 Serbatoio a pressione
3 Ruota
4 Tappo di livello olio
5 Valvola di sicurezza
6 Regolatore di pressione
7 Attacco rapido (aria compressa regolata)
8 Manometro (indica la pressione del serbatoio)
9 Motore
10 Impugnatura di trasporto
11 Interruttore ON/OFF
12 Tappo di chiusura dell'olio (apertura di riempimento olio)
13 Manometro (indica la pressione impostata)
14 Vite di scarico dell'olio
15 Valvola antiritorno
16 Base di appoggio
17 Valvola di scarico dell'acqua
18 Compressore

3.5. Limitazione condizioni ambientali

L'apparecchio dispone di un **IP 20** gradi di protezione, il che significa che la macchina è protetto solo contro la "goccia" in direzione verticale e inclinato a **15°**.

Staccate la spina dalla presa di corrente, sfiatate l'apparecchio e tutti gli utensili ad aria compressa ad esso collegato. Tenete il compressore in modo tale che non possa essere messo in funzione da persone non autorizzate.

ATTENZIONE! Tenere il compressore solo in un ambiente asciutto e non accessibile per persone non autorizzate. Non ribaltarlo, conservarlo solo diritto!

4. Istruzioni per l'uso

4.1. Il posizionamento e test

On e off la macchina (Fig. 11)
Il compressore viene avviato tirando il pulsante rosso **11**. Per spegnere il compressore si deve premere il pulsante rosso **11**.

Attacco rapido

Collegamento: Inserite il nipplo del vostro tubo dell'aria compressa nell'attacco rapido. La bussola scatta automaticamente in avanti.

Sgancio: Tirate indietro la bussola e togliete anche il tubo.

Nell'allentare l'attacco del tubo si deve tenere fermo con la mano il componente di attacco per evitare il verificarsi di lesioni dovute a movimenti bruschi del tubo.

Impostare il funzionamento (Fig. 10-16)

Impostazione della pressione: Con il regolatore della pressione **6** si può impostare la pressione sul manometro **13**. La pressione impostata può essere prelevata Sull'accoppiamento rapido **7**.
Sul manometro **8** si può vedere la pressione del serbatoio. La pressione del serbatoio può essere prelevata sull'accoppiamento rapido **9** (dove presente).

Regolazione del pressostato: Il pressostato è stato regolato nello stabilimento.

Pressione di accensione:	6 bar
Pressione di spegnimento:	8 bar

Valvola di sicurezza (Fig.2)
La valvola di sicurezza **5** è impostata sulla massima pressione consentita per il recipiente a pressione.

Non è consentito modificare la regolazione della valvola di sicurezza o togliere il sigillo di piombo.

La valvola di sicurezza **5** deve essere attivata di quando in quando in modo che funzioni correttamente in caso di necessità. Tirate brevemente l'anello fino a quando si sente l'aria compressa che fuoriesce. Poi mollate di nuovo l'anello.

4.2. Istruzioni d'uso

Possibili cause di anomalie / T1 (pág 10)

5. Manutenzione e assistenza Istruzioni

5.1.Pulizia, manutenzione, lubrificazione, Sharp

ATTENZIONE! Prima di qualsiasi lavoro di pulizia e di manutenzione staccate la spina dalla presa di corrente.

Attendete fino a quando il compressore si sia completamente raffreddato!

Pericolo di ustioni!
Superfici calde
Rischio di temperature elevate.

ATTENZIONE! Prima di ogni lavoro di pulizia e manutenzione si deve eliminare la pressione dal serbatoio! A questo scopo,collegate la pistola di soffiaggio in dotazione all'attacco rapido 7 attraverso il tubo pneumatico flessibile e azionatela fino a quando non viene emessa più aria e la pressione segnalata dal manometro 8 non è scesa completamente.

Pulizia

• Tenete i dispositivi di protezione il più possibile liberi da polvere e sporco. Strofinate l'apparecchio con un panno pulito o soffiatelo con l'aria compressa a pressione bassa.

• Consigliamo di pulire l'apparecchio subito dopo averlo usato.

• Pulite l'apparecchio regolarmente con un panno asciutto ed un pò di sapone. Non usate detergenti o solventi perché questi ultimi potrebbero danneggiare le parti in plastica dell'apparecchio. Fate attenzione che non possa penetrare dell'acqua all'interno dell'apparecchio.

• Il tubo e gli strumenti di spruzzo devono essere separati dal compressore prima della pulizia. Il compressore non deve venire pulito con acqua, solventi ecc.

Acqua di condensa (Fig. 15): L'acqua di condensa deve essere scaricata ogni giorno aprendo la valvola di scarico **17** (sul fondo del recipiente a pressione).

ATTENZIONE!! L'acqua di condensa del recipiente a pressione contiene tracce di olio. Smaltite l'acqua di condensa in modo rispettoso dell'ambiente in un apposito centro di raccolta.

Controllare regolarmente il livello dell'olio (Fig. 12)

Il livello dell'olio deve essere visibile sul tappo di livello **4** fra il punto di controllo rosso ed il bordo superiore del tubo di livello.

Cambio dell'olio: olio consigliato: SAE 15W/40 o equivalente.(**Fig 9**)

La prima carica di olio deve essere sostituita dopo 100 ore di esercizio. In seguito si deve scaricare l'olio ogni 500 ore di esercizio e riempire di olio nuovo.

Cambio dell'olio (**Fig 12**)
Spegnete il motore e staccate la spina dalla presa di rete. Dopo avere eventualmente fatto uscire l'aria compressa presente, potete svitare fuori la vite di scarico olio sulla pompa di compressione. Affinché l'olio non ne fuoriesca a trascuratamente, ponetevi sotto una specie di gronda facendovi scorrere l'olio che cadrà in un recipiente. Se l'olio non fuoriuscisse tutto, Vi consigliamo d'inclinare un pochino il compressore.

Smaltire l'olio usato presso un relativo centro di raccolta olio usato.

Una volta scaricato l'olio rimettete il tappo di scarico a vite **14**. Versate l'olio **12** nuovo attraverso l'apposita apertura fino a quando l'olio nel tappo di livello **4** abbia raggiunto il punto rosso. Poi rimettete il tappo dell'olio **12**.

Pulizia del filtro di aspirazione

Il filtro di aspirazione impedisce che vengano aspirati polvere e sporco. Questo filtro deve essere pulito almeno ogni 300 ore di esercizio. Un filtro di aspirazione ostruito riduce notevolmente il rendimento del compressore.

Togliete il coperchio del filtro dal compressore (Fig 13-14): Ora potete togliere il filtro dalle due metà dell'involucro in plastica, pulirlo dando dei leggeri colpetti e dirigendo su di esso un getto di aria compressa a bassa pressione (ca. 3 bar) e poi rimontarlo.

5.2. Eliminazione

Avviare ad un riciclaggio rispettoso dell'ambiente pistola a spruzzo, unità elettrica, accessori ed imballaggi scartati.

Solo per i Paesi della CE:
Non gettare elettroutensili dismessi tra i rifiuti domestici!

Conformemente alla norma della direttiva CE 2002/96 sui rifiuti di apparecchiature elettriche ed elettroniche (RAEE) ed all'attuazione del recepimento nel diritto nazionale, gli elettroutensili diventati inservibili devono essere raccolti separatamente ed essere inviati ad una riutilizzazione ecologica.

Con ogni riserva di modifiche tecniche.

5.3. Servizio di riparazione

Il servizio di assistenza risponde alle Vostre domande relative alla riparazione ed alla manutenzione del Vostro prodotto nonché concernenti le parti di ricambio. Disegni in vista esplosa ed informazioni relative alle parti di ricambio sono consultabili anche sul sito: **info@grupostayer.com**

Il nostro attrezzatura di consulenti tecnici saranno lieti di guida per l'attuazione di acquisizione e adattamento di prodotti e accessori.

5.4. Garanzia

Carta di garanzia
Tra i documenti che formano parte della presente attrezzatura troverà la carta della garanzia. Dovrà riempire completamente la carta della garanzia applicando alla medesima la copia del ticket d'acquisto o la fattura e consegnarla al suo rivenditore a cambio della corrispondente ricevuta di ritorno.

¡Nota! Se mancasse questa tessera, la chieda immediatamente al suo rivenditore.

La garanzia si limita unicamente ai difetti di fabbricazione o di meccanizzato e cessa quando i pezzi siano stati smontati, manipolati o riparati fuori dalla fabbrica.

6. Normative

6.1. Dati tecnici

Le caratteristiche si riferiscono a tensioni nominali [U] 230/240 V ~ 50/60 Hz - 110/120 V ~ 60 Hz. In caso di tensioni minori ed in caso di modelli speciali a seconda dei Paesi, le caratteristiche riportate pos sono essere divergenti. Si prega di tenere presente il codice prodotto applicato sulla targhetta di costruzione del Vostro elettroutensile. Le descrizioni commerciali di singoli elettroutensili possono variare.

Ci riserviamo il diritto di modificare relativa al progresso tecnico

W_1 = Potenza nominale

P = Numero giri del compressore

P_2 = Pressione al funzionamento

V_1 = Volume del recipiente a pressione

P_3 = Portata teorica aria

IP = Tipo della protezione

M = Peso

a_{hw} = Accelerazione

L_{PA} = Livello pressione acustica

L_{WA} = Livello potenza acustica

Il livello di rumore durante il lavoro può superare 77 dB(A).

6.2. Declaración de Conformidad CE

Il sottoscritto:

STAYER IBÉRICA, S.A.

Con indirizzo a:

Calle Sierra de Cazorla, 7
Área Empresarial Andalucía - Sector 1
28320 PINTO (MADRID)
Tel.: +34 902 91 86 81 / Fax: +34 91 691 91 72

CERTIFICA

Noi dichiariamo sotto la nostra unica e sola responsabilità che questo prodotto si trova in conformità con le norme o i documenti normalizzati seguenti:
UNE EN 55014-1:2008/A1:2009, UNE EN 55014-2/ A1:2002, UNE EN 61000-3-2:2006/ A1:2010,UNE EN 61000-3-3:2009, UNE EN 1012-1:2011, UNE EN 60204-1:2007 CORR:2010, UNE EN 286-1:1999/A2:2006 in conformità con i regolamenti 2006/42/CE, 2004/108/CE, 2006/95/CE, 2009/105/CE.

Che la macchina:

Tipo: **COMPRESSORE**
Modellos: **COM6 / COM 24 / COM50/ SILENT50 / SILENT70**

Ramiro de la Fuente
Direttore generale

CE RoHS

Possibili cause di anomalie / T1

Problema	Causa	Soluzione
Il compressore non funziona	- Manca la tensione di rete	- Controllare cavo, spina di rete, fusibile e presa di corrente
	- Tensione di rete troppo bassa	- Evitate cavi di prolunga troppo lunghi. Usate cavi di prolunga con una sezione sufficiente del conduttore
	- Temperatura esterna troppo bassa	- Non farlo funzionare ad una temperatura esterna inferiore a +5°C
	- Motore surriscaldato	- Fate raffreddare il motore ed eventualmente eliminate la causa del surriscaldamento
Il compressore funziona, ma non produce aria compressa	- Valvola antiritorno **15** perde.	- Guarnizioni rovinata.
	- Sostituite la valvola antiritorno	- Controllate le guarnizioni, fare sostituire le guarnizioni difettose da un.officina specializzata
	- La valvola di scarico **17** perde.	- Serrate a mano il tappo a vite. Controllate la guarnizione della valvola, eventualmente sostituitela.
Il manometro indica pressione, ma gli utensili non funzionano	- Perdite nei collegamenti del tubo	- Controllate il tubo dell.aria compressa, eventualmente sostituitelo
	- Perdite all'accoppiamento rapido	- Controllate ed eventualmente sostituite l'accoppiamento rapido
	- Impostata pressione troppo bassa sul regolatore di pressione	- Aprite maggiormente il regolatore di pressione oppure collegate il tubo flessibile con l'accoppiamento per la pressione del serbatoio non regolata

The compressor is designed for generating compressed air for tools operated by compressed air.

1. List of contents

Page
2. Special safety instructions.....11

3. Machine-specific Safety Warnings.....12
3.1. Placing or fixing the tool.....12
3.2. Assembling.....12
3.3. Electrical connection.....12
3.4. Illustrated description.....12
3.5. Limiting environmental conditions.....12

4. Operating instructions.....12
4.1. Placement and testing.....12
4.2. Instructions for use.....13

5. Maintenance instructions.....13
5.1. Cleaning, maintaining, lubricating, sharpening.....13
5.2. Disposal.....14
5.3. Repair service.....14
5.4. Guarantee.....14

6. Legal Regulations.....14
6.1. Technical features.....14
6.2. EC Declaration of Conformity.....14

2. Machine-specific Safety Warnings

Keep your compressor in a safe place. When the compressor is not being used it should be kept in a dry, locked room out of the reach of the children.

Do not overload your compressor. It is better and safer to work within the quoted power range.

Look after your compressor. Keep your compressor clean so that it works well and reliably. Follow the maintenance instructions. Check the power plug and cable regularly and have them replaced by a specialist if you discover any damage. Check any extension cables regularly and replace if damaged.

Check the compressor for damage. Before using the compressor again, check the safety devices or any slightly damaged parts to ensure that they are in good working order. Check that the moving parts are working correctly, that they do not jam, and that no parts are damaged. Make sure that all parts are fitted correctly, to ensure that the equipment remains safe to use.
Unless otherwise stated in the operating instructions, damaged guards and parts have to be repaired or replaced by a customer service workshop. Damaged switches have to be replaced by a customer service workshop.

Safety instructions for working with copressed air and blasting guns

- Compressors and lines reach high temperatures during operation. Avoid contact! Risk of burns!
- Gases or vapours drawn in by the compressor have to be kept free of constituents that may cause fire or explosions inside the compressor.
- When you disconnect the hose coupling, hold the coupling element in your hand to prevent injury from the whiplashing hose.
- Wear goggles when working with the blowout gun. Injuries may easily result from foreign bodies and blasted parts.
- Never point the blow-out gun at other persons and never use it to clean clothes that are still being worn.

Safety information for paint spraying

- Never process paints or solvents with a flash point below 55°C.
- Do not heat lacquers and solvents as they are highly inflammable.
- It is imperative to use filtering equipment (face masks) when processing harmful liquids.Note also the information concerning safety precautions published by the manufacturers of these liquids.
- Smoking is prohibited during the spraying operation and in the work room. Paint vapours are highly flammable.
- Make sure there are no open fires or open lights in the work room. Sparking machines are not to be used.
- Do not keep or consume food and drink in the work room. Paint vapours are harmful.
- The details and designations of the Ordinance on Hazardous Substances, which are displayed on the outer packaging of the processed material, must be observed. Additional protective measures are to be undertaken if necessary, particularly the wearing of suitable clothing and masks.
- The work room has to be bigger than 30 m3 and have sufficient ventilation for spraying and drying. Never spray into the wind. It is always imperative to observe the regulations of your local police authorities when spraying combustible or hazardous substances. Never process media such as white petroleum spirit, butyl alcohol and methylene chloride with the PVC pressure hose (reduced life span).

Operating pressure vessels

- An operator of a pressure vessel is required to keep the pressure vessel in good working order, to operate it properly, to supervise its use, to carry out essential maintenance and repair work immediately, and to introduce essential safety measures according to requirements.

- The supervisory authorities may order essential safeguards from case to case.

- A pressure vessel may not be operated if it has any defects which constitute a danger to employees or third parties.

- The pressure vessel must be regularly inspected for damage, e.g. rust. If you discover any damage, then please contact the customer service workshop. Keep these safety instructions in a safe place.

3. Machine-specific Safety Warnings

Compressors are shipped without oil. Upon receiving the air compressor can be a bit of oil in the pump. This is due to factory testing and does not mean that the pump oil. Do not attempt to operate this air compressor without having added oil to the crankcase. Serious damage may occur, even with limited operation, if not full of oil and not seating properly. Be sure to carefully follow the procedures for the initial startup (COM6 / COM24 / COM50).

When using the equipment, a few safety precautions must be observed to avoid injuries and damage. Please read the complete operating manual with due care.

Keep this manual in a safe place, so that the information is available at all times. If you give the equipment to any other person, give them these operating instructions as well. We cannot accept any liability for damage or accidents which arise due to a failure to follow these instructions and the safety instructions.

3.1. Placing or fixing the tool

The machine must be on a level, put the wheels and legs, before filling oil. The stability of the equipment is important when checking the oil level for the proper functioning.

1. The compressor may only be used in suitable rooms (with good ventilation and an ambient temperature from +5°C to +40°C). There must be no dust, acids, vapors, explosive gases or inflammable gases in the room.
2. The compressor is designed to be used in dry rooms. It is prohibited to use the compressor in areas where work is conducted with sprayed water.
3. Make sure the intake air is dry and dustfree.
4. The compressor should be set up near the working consumer.
5. Do not set up the compressor in damp or wet rooms.

3.2. Assembling

You must fully assemble the appliance before using it for the first time.

Fitting the wheels or rubber legs (Fig.3-4)
Fit the supplied wheels or legs as shown.

Fitting the supporting foot (Fig.5)
Fit the supplied rubber stopper as shown.

Fitting the air filter aspiration (Fig.6-7)
Remove all the transportation stops with a screwdriver or similar and fasten the air filter **1** securely to the appliance with the screws.

Replacing the oil sealing plug (Fig.8-10)
Remove the transportation cover from the oil filler opening with a screwdriver and insert the supplied sealing plug **12** into the oil filler opening.

3.3. Electrical Connection

The compressor is equipped with a mains cable with shock-proof plug. This can be connected to any 230V ~ 50Hz shock-proof socket which is protected by a 16 A fuse. Before you use the machine, make sure that the mains voltage complies with the specifications on the rating plate. Long supply cables, extensions, cable reels etc. cause a drop in voltage and can impede motor start-up. In the case of low temperatures below +5°C, motor start-up is jeopardized as a result of stiffness.

3.4. Illustrated description

1 Intake air filter
2 Pressure vessel
3 Wheel
4 Oil level window
5 Safety valve
6 Pressure regulator
7 Quick-lock coupling (regulated compressed air)
8 Pressure gauge (for reading the tank pressure)
9 Quick-lock coupling (Tank pressure)
10 Transportation handle
11 ON/OFF switch
12 Oil sealing plug (oil filler opening)
13 Pressure gauge (for reading the set pressure)
14 Oil drainage screw
15 Non-return valve
16 Supporting foot
17 Drain valve
18 Compressor

3.5. Limiting environmental conditions

Your machine has an **IP 20** degree of protection, which means the machine is only protected against the "drip" in directions vertical and inclined to **15°**.

Pull the mains plug out of the socket and ventilate the appliance and all connected pneumatic tools. Switch off the compressor and make sure that it is secured in such a way that it cannot be started up again by any unauthorized person.

IMPORTANT! Store the compressor only in a dry location which is not accessible to unauthorized persons. Always store upright, never tilted!

4. Operating instructions

4.1. Placement and testing

On and off the machine (Fig. 11)
To switch on the compressor, pull out the red knob **11**. To switch off the compressor, press the red knob **11** in again.

Quick-release coupling

Connect: Push the nipple on your compressed air hose into the quick-release coupling, the sleeve will automatically spring forwards.
Disconnect: Pull back the sleeve and remove the hose.

As you release the hose coupling, hold the hose coupling part in your hand to prevent injuries caused by the hose being thrown backwards.

Adjustment Operation (Fig. 10-16)

Adjusting the pressure: You can adjust the pressure on the pressure gauge **13** using the pressure regulator **6**. The set pressure can be taken from the quick-lock coupling **7**.
The tank pressure can be read on the pressure gauge **8**.
The pressure in the tank can be read from the quick coupling **9**.

Pressure switch adjustment: The pressure switch is set at the factory.

Switch-on pressure:	6 bar
Switch-off pressure:	8 bar

Safety valve (Fig. 2)
The safety valve **5** has been set for the highest permitted pressure of the pressure vessel.

It is prohibited to adjust the safety valve or remove its seal.

Actuate the safety valve **5** from time to time to ensure that it works when required. Pull the ring with sufficient force until you can hear the compressed air being released. Then release the ring again.

4.2. Instructions for use

Possible causes of failure / T1 (pág 15)

5. Maintenance instructions

5.1. Cleaning, maintaining, lubricating, sharpening

WARNING! Pull the power plug before doing any cleaning and maintenance work on the appliance.

Wait until the compressor has completely cooled down.

Risk of burns!
Hot Surfaces.
Risk of elevated temperatures.

WARNING! Always depressurize the tank before carrying out any cleaning and maintenance work. To do so, connect the supplied blowout pistol to the compressed air hose with the quicklock coupling 7. Then actuate the blow-out pistol until no more air is blown out and the pressure gauge 8 indicates a complete decrease in pressure.

Cleaning

• Keep the safety devices free of dirt and dust as far as possible. Wipe the equipment with a clean cloth or blow it with compressed air at low pressure.

• We recommend that you clean the appliance immediately after you use it.

• Clean the appliance regularly with a damp cloth and some soft soap. Do not use cleaning agents or solvents; these may be aggressive to the plastic parts in the appliance. Ensure that no water can get into the interior of the appliance.

• You must disconnect the hose and any spraying tools from the compressor before cleaning. Do not clean the compressor with water, solvents or the like.

Condensation water (Fig. 15): The condensation water must be drained off each day by opening the drain valve **17** (on the floor of the pressure vessel)

WARNING! The condensation water from the pressure vessel will contain residual oil. Dispose of the condensation water in an environmentally compatible manner at the appropriate collection point.

Check the oil level at regular intervals (Fig. 12)

You must be able to see that the oil level **4** is between the red oil level check mark and the top edge of the oil level window.

Changing the oil: Recommended hydraulic oil: SAE 15W/40 or an alternative of the same quality. (**Fig. 9**)

It should be refilled for the first time after 100 hours of operation. Thereafter the oil should be drained and refilled after every 500 hours in service.

Changing the oil (Fig. 12)

Switch off the motor and pull the power plug out of the socket-outlet. After letting off any air pressure you can remove the oil drain plug from the compressor pump by unscrewing. To prevent the oil escaping out of control, hold a small piece of metal guttering underneath the drain plug to direct the oil into a container.If any oil still remains inside, tilt the compressor a little.

Take the old oil to an official old oil disposal station.

If the oil ever escapes, fit the oil drainage screw **14** back on. Top up with new oil through the oil filler opening **12** until it comes up to the red mark in the oil level window **4**. Then fit the oil sealing plug **12** again.

Cleaning the intake filter

The intake filter prevents dust and dirt being drawn in. It is essential to clean this filter after at least every 300 hours in service. A clogged intake filter will decrease the compressor.s performance dramatically.

Remove the filter from the compressor (Fig.13-14): by unscrewing the thumb screw on the air filter. You can then remove the filter from the two halves of the plastic housing, tap it to remove the dirt and then blast it down with low pressure compressed air (approx. 3 bar) before reinserting it.

5.2. Disposal

It is compulsory to subject electric tools, accessories and packaging to a recovery process that respect the environment.

For EU countries only:
Do not throw away electric tools!

In accordance with European Directive 2002/96/EC on unserviceable electric and electronic apparatus, after its transposition into national law, they must be collected separately to subject them to ecologic recycling.

The right to amendment is reserved.

5.3. Repair service

The technical service will provide you advice regarding questions you may have on the repair and maintenance of your product as well as on spare parts. You may also obtain exploded views and information on spare parts on the internet under: **info@grupostayer.com**

Our equipment of technical advisors will be glad to guide you regarding acquisition, application and adjustment of products and accessories.

5.4. Guarantee

Guarantee card
Included in the documentation that accompanies this equipment, you should find the warranty card. You should fill out the card completely and return to vendor with a copy of purchasing receipt or invoice and you should receive a receipt.

Note! If you cannot find the warranty card within the documentation, you must ask for it through your supplier.

The warranty is limited only to manufacturing defects and expire if pieces have been removed or manipulated or repaired other than the manufacturer.

6. Legal Regulations

6.1. Technical features

The values given are valid for nominal voltages [U] 230/240 V ~ 50/60 Hz - 110/120 V ~ 60Hz. For lower voltage and models for specific countries, these values can vary. Please observe the article number on the type plate of your machine. The trade names of the individual machines may vary.

We reserve the right to change related to technical advance.

W_1 = Rated input power

P = Compressor speed

P_2 = Operating pressure

V_1 = Pressure vessel volume

P_3 = Theoretical intake rate

IP = Protection type

M = Weight

a_{hw} = Acceleration

L_PA = Sound pressure level

L_{WA} = Sound power level

The noise level when working can exceed 77 dB (A).

6.2 EC Declaration of conformity

The undersigned:

STAYER IBERICA, S.A.

With address at:

Calle Sierra de Cazorla, 7
Área Empresarial Andalucía - Sector 1
28320 PINTO (MADRID)
Tel.: +34 902 91 86 81 / Fax: +34 91 691 91 72

CERTIFIES

We declare under our sole responsibility that this product is in conformity with the following standards or standardized documents:
UNE EN 55014-1:2008/A1:2009, UNE EN 55014-2/ A1:2002, UNE EN 61000-3-2:2006/ A1:2010,UNE EN 61000-3-3:2009, UNE EN 1012-1:2011, UNE EN 60204-1:2007 CORR:2010, UNE EN 286-1:1999/A2:2006 according to EU Regulations 2006/42/CE, 2004/108/CE, 2006/95/CE, 2009/105/CE.

That the machine:

Type: **COMPRESSOR**
Models: **COM6 / COM 24 / COM50/ SILENT50 / SILENT70**

Ramiro de la Fuente
Director General

Possible causes of failure / T1

Problem	Cause	Solution
The compressor does not start	- No supply voltage - Insufficient supply voltage - Outside temperature is too low - Motor is overheated	- Check the supply voltage, the power plug and the socket-outlet. - Make sure that the extension cable is not too long. Use an extension cable with large enough wires. - Never operate with an outside temperature of below +5°C. - Allow the motor to cool down. If necessary, remedy the cause of the overheating.
The compressor starts but there is no pressure	- Leak in the non-return valve **15** - The seals are damaged - Leak in the drain valve **17**	- Replace the non-return valve - Check the seals and have any damaged seals replaced by a service center - Tighten the screw by hand. Check the seal on the screw and replace if necessary.
The compressor starts, pressure is shown on the pressure gauge, but the tools do not start.	- Loose hose connections - Leak in a quick-lock coupling - Insufficient pressure set on the pressure regulator.	- Check the compressed air hose and tools and replace if necessary. - Check the quick-lock coupling and replace if necessary. - Tighten the pressure regulator further or connect the hose to the coupling for unregulated tank pressure.

Der Kompressor dient zum Erzeugen von Druckluft für druckluftbetriebene Werkzeuge.

1. Index

Seite

2. Gerätespezifische Sicherheitshinweise.....16

3. Inbetriebnahmeanleitung.....17
3.1. Platzierung und Fixierung der Maschine.....17
3.2. Montage.....17
3.3. Der Anschluss an das Netz.....17
3.4. Beschreibung Illustrated.....17
3.5. Begrenzung der Umgebungsbedingungen.....17

4. Bedienungsanleitung.....18
4.1. Placement und-prüfung.....18
4.2. Arbeitshinweise.....18

5. Wartung und Service Anleitung.....18
5.1. Reinigung, Wartung, Schmierung, Sharp.....18
5.2. Entsorgung.....19
5.3. Reparatur-Service.....19
5.4. Gewährleistung.....19

6. Regulations.....19
6.1. Technische Daten.....19
6.2. Konformitätserklärung.....20

2. Gerätespezifische Sicherheitshinweise

Bewahren Sie Ihren Kompressor sicher auf. Der unbenutzte Kompressor sollte in einem trockenen, verschlossenen Raum und für Kinder nicht erreichbar aufbewahrt werden.

Überlasten Sie Ihren Kompressor nicht. Sie arbeiten besser und sicherer im angegebenen Leistungsbereich.

Pflegen Sie Ihren Kompressor mit Sorgfalt. Halten Sie Ihren Kompressor sauber, um gut und sicher zu arbeiten. Befolgen Sie die Wartungsvorschriften. Kontrollieren Sie und lassen Sie diese bei Beschädigung von einem anerkannten Fachmann erneuern. Kontrollieren Sie Verlängerungskabel regelmäßig und ersetzen Sie beschädigte Kabel.

Kontrollieren Sie Ihren Kompressor auf Beschädigungen. Vor weiterem Gebrauch des Kompressors die Schutzeinrichtungen oder leicht beschädigte Teile sorgfältig auf ihre ein wandfreie und bestimmungsgemäße Funktion überprüfen. Überprüfen Sie, ob die Funktion beweglicher Teile in Ordnung ist, ob sie nicht klemmen oder ob Teile beschädigt sind. Sämtliche Teile müssen richtig montiert sein um die Sicherheit des Gerätes zu gewährleisten. Beschädigte Schutzvorrichtungen und Teile müssen sachgemäß durch eine Kundendienstwerkstatt repariert oder ausgewechselt werden, soweit nichts anderes in der Betriebsanleitung angegeben ist. Beschädigte Schalter müssen bei einer Kundendienstwerkstatt ersetzt werden.

Sicherheitshinweise zum Arbeiten mit Druckluft und Ausblaspistolen

- Verdichter und Leitungen erreichen im Betrieb hohe Temperaturen. Berührungen führen zu Verbrennungen.
- Die vom Verdichter angesaugten Gase oder Dämpfe sind frei von Beimengungen zu halten, die in dem Verdichter zu Bränden oder Explosionen führen können.
- Beim Lösen der Schlauchkupplung ist das Kupplungsstück des Schlauches mit der Hand festzuhalten, um Verletzungen durch den zurückschnellenden Schlauch zu vermeiden.
- Bei Arbeiten mit der Ausblaspistole Schutzbrille tragen. Durch Fremdkörper und weggeblasene Teile können leicht Verletzungen verursacht werden.
- Mit der Ausblaspistole keine Personen anblasen oder Kleidung am Körper reinigen.

Sicherheitshinweise beim Farbspritzen.

- Keine Lacke oder Lösungsmittel mit einem Flammpunkt von weniger als 55° C verarbeiten.
- Lacke und Lösungsmittel nicht erwärmen, da leicht entflammbar.
- Werden gesundheitsschädliche Flüssigkeiten verarbeitet, sind zum Schutz Filtergeräte (Gesichtsmasken) erforderlich. Beachten Sie auch die von den Herstellern solcher Stoffe gemachten Angaben über Schutzmaßnahmen.
- Die auf den Umverpackungen der verarbeiteten Materialien aufgebrachten Angaben und Kennzeichnungen der Gefahrstoffver-ordnung sind zu beachten. Gegebenenfalls sind zusätzliche Schutzmaßnahmen zu treffen, insbesondere geeignete Kleidung und Masken zu tragen.
- Während des Spritzvorgangs sowie im Arbeitsraum darf nicht geraucht werden. Auch Farbdämpfe sind leicht brennbar.
- Feuerstellen, offenes Licht oder funkenschlagende Maschinen dürfen nicht vorhanden sein bzw. betrieben werden.
- Speisen und Getränke nicht im Arbeitsraum aufbewahren oder verzehren. Farbdämpfe sind schädlich.
- Der Arbeitsraum muss größer als 30 m3 sein und es muss ausreichender Luftwechsel beim Spritzen und Trocknen gewährleistet sein. Nicht gegen den Wind spritzen. Grundsätzlich beim Verspritzen von brennbaren bzw. gefährlichen Spritzgütern die Bestimmungen der örtlichen Polizeibehörde beachten. In Verbindung mit dem PVC-Druckschlauch keine Medien wie Testbenzin, Butylalkohol und Methylenchlorid verarbeiten (verminderte Lebensdauer).

Betrieb von Druckbehältern

- Wer einen Druckbehälter betreibt, hat diesen in einem ordnungsgemäßen Zustand zu erhalten, ordnungsgemäß zu betreiben, zu überwachen, notwendige Instandhal-tungsund Instandsetzungsarbeiten unverzüglich vorzunehmen und die den Umstän-den nach erforderlichen Sicherheitsmaßnahmen zu treffen.
- Die Aufsichtsbehörde kann im Einzelfall erforderliche Überwachungsmaßnahmen anordnen.

- Ein Druckbehälter darf nicht betrieben werden, wenn er Mängel aufweist, durch die Beschäftigte oder Dritte gefährdet werden.
- Der Druckbehälter ist regelmäßig auf Beschädigungen, wie z. B. Rost zu kontrollieren. Stellen Sie Beschädigungen fest, so wenden Sie sich bitte an die Kundendienst-werkstatt. Bewahren Sie die Sicherheitshinweise gut auf.

3. Inbetriebnahmeanleitung

Kompressoren werden ohne Öl ausgeliefert. Nach Erhalt der Luftkompressor ein wenig Öl in der Pumpe befinden. Dies ist aufgrund von werkseitigen Tests und bedeutet nicht, dass die Pumpe Öl. Versuchen Sie nicht, dieses Kompressor ohne zusätzlichen Öl in das Kurbelgehäuse zu betreiben. Schwere Schäden können auftreten, selbst bei eingeschränkter Betrieb, wenn nicht mit Öl gefüllt und sitzt nicht richtig. Achten Sie darauf, befolgen Sie die Verfahren für die Erstinbetriebnahme (COM6 /COM24 /COM50).

Beim Benutzen von Geräten müssen einige Sicherheitsvorkehrungen eingehalten werden, um Verletzungen und Schäden zu verhindern.

Lesen Sie diese Bedienungsanleitung deshalb sorgfältig durch. Bewahren Sie diese gut auf, damit Ihnen die Informationen jederzeit zur Verfügung stehen. Falls Sie das Gerät an andere Personen übergeben sollten, händigen Sie diese Bedienungsanleitung bitte mit aus. Wir übernehmen keine Haftung für Unfälle oder Schäden, die durch Nichtbeachten dieser Anleitung und der Sicherheitshinweise entstehen.

3.1. Platzierung und Fixierung der Maschine

Die Maschine muss auf einem Niveau sein, legen Sie die Räder und Beine, vor dem Befüllen Öl. Die Stabilität des Equipments ist wichtig, wenn die Überprüfung der Ölstand für das reibungslose Funktionieren.

1. Der Kompressor darf nur in geeigneten Räumen (gut belüftet, Umgebungstemperatur +5°C bis 40°C) betrieben werden. Im Raum dürfen sich keine Stäube, keine Säuren, Dämpfe, explosive oder entflammbare Gase befinden.
2. Der Kompressor ist geeignet für den Einsatz in trockenen Räumen. In Bereichen, in denen mit Spritzwasser gearbeitet wird, ist der Einsatz nicht zulässig.
3. Auf trockene und staubfreie Ansaugluft achten.
4. Die Aufstellung des Kompressors sollte in der Nähe des Verbrauchers erfolgen.
5. Den Kompressor nicht in feuchtem oder nassem Raum aufstellen.

3.2. Montage

Vor der Inbetriebnahme das Gerät unbedingt komplett montieren!

Montage der Räder oder Gummifüße (Fig. 3-4)
Die beiliegenden Räder oder Gummifüße **3** müssen entsprechend Bild montiert werden.

Montage des Standfußes (Fig. 5)
Der beiliegende Gummipuffer muss entsprechend Bild montiert werden.

Montage des Luftfilters Aspiration (Fig. 6-7)
Entfernen Sie den Transportstopfen mit einem Schraubenzieher oder ähnl. Und schrauben Sie den Luftfilter **1** am Gerät fest.

Austausch des Öl-Verschlussstopfens (Fig. 8-10)
Entfernen Sie mit einem Schraubenzieher den Transportdeckel der Öleinfüllöffnung und setzen Sie den beiliegenden Öl-Verschlussstopfen **12** in die Öleinfüllöffnung ein.

3.3. Der Anschluss an das Netz

Der Kompressor ist mit einer Netzleitung mit Schutzkontaktstecker ausgerüstet. Dieser kann an jeder Schutzkontaktsteckdose 230V ~ 50 Hz, welche mit 16 A abgesichert ist, angeschlossen werden. Achten Sie vor Inbetrieb nahme darauf, dass die Netzspannung mit der Betriebsspannung lt. Maschinenleistungsschild übereinstimmt. Lange Zuleitungen, sowie Verlängerungen, Kabeltrommeln usw. verursachen Spannungabfall und können den Motoranlauf verhindern. Bei niedrigen Temperaturen unter +5°C ist der Motoranlauf durch Schwergängigkeit gefährdet.

3.4. Beschreibung Illustrated

1 Ansaug-Luftfilter
2 Druckbehälter
3 Rad
4 Schauglas
5 Sicherheitsventil
6 Druckregler
7 Schnellkupplung (geregelte Druckluft)
8 Manometer (Kesseldruck kann abgelesen werden)
9 Schnellkupplung (Behälterdruck)
10 Transportgriff
11 Ein-/Aus-Schalter
12 Öl-Verschlussstopfen (Öl-Einfüllöffnung)
13 Manometer (eingestellter Druck kann abgelesen werden)
14 Öl-Ablassschraube abtropfen
15 Rückschlagventil
16 Standfuß
17 Entwässerungsventil
18 Verdichter

3.5. Begrenzung der Umgebungsbedingungen

Das Gerät verfügt über eine **IP-20** Schutzart, die die Maschine immer nur gegen den "Tropf" in vertikale Richtungen geschützt und bis **15°** geneigt ist.

Ziehen Sie den Netzstecker, entlüften Sie das Gerät und alle angeschlossenen Druckluftwerkzeuge. Stellen Sie den Kompressor so ab, dass dieser nicht von Unbefugten in Betrieb genommen werden kann.

ACHTUNG! Den Kompressor nur in trockener und für Unbefugte unzugänglicher Umgebung aufbewahren. Nicht kippen, nur stehend aufbewahren!

4. Bedienungsanleitung

4.1. Placement und-prüfung

und Ausschalten der Maschine (Fig. 11)
Durch Herausziehen des roten Knopfes **11** wird der Kompressor eingeschaltet. Zum Ausschalten des Kompressors muss der rote Knopf **11** gedrückt werden.

Schnellkupplung

Anschließen: Schieben Sie den Nippel Ihres Druckluftschlauches in die Schnellkupplung **7**, Hülse springt automatisch nach vorn.

Trennen: Ziehen Sie die Hülse zurück und entfernen Sie den Schlauch.

B e i m L ö s e n d e r Schlauchkupplung ist das Kupplungsstück des Schlauches mit der Hand festzuhalten, um Verletzungen durch den zurückschnellenden Schlauch zu vermeiden.

Einstellvorgang (Fig. 10-16)

Druckeinstellung: Mit dem Druckregler **6** kann der Druck am Manometer **13** eingestellt werden. Der eingestellte Druck kann an der Schnellkupplung **7** entnommen werden. Am Manometer **8** kann der Kesseldruck abgelesen werden. Der Behälterdruck kann über den Schnellanschluss abgelassen werden **9**.

Druckwächter-Einstellung: Der Druckwächter wird werkseitig eingestellt.

Einschaltdruck ca.	6 bar
Ausschaltdruck ca.	8 bar

Sicherheitsventil (Fig. 2)

Das Sicherheitsventil **5** ist auf den höchstzulässigen Druck des Druckbehälters eingestellt.

E s i s t n i c h t z u l ä s s i g , d a s Sicherheitsventil zu verstellen oder dessen Plombe zu entfernen.

Damit das Sicherheitsventil im Bedarfsfall richtig funktioniert, sollte dies von Zeit zu Zeit be-tätigt werden. Ziehen Sie so stark am Ring, bis die Druckluft hörbar abbläst. Anschließend lassen Sie den Ring wieder los.

4.2. Arbeitshinweise

Mögliche Ausfallursachen / T1 (pag 20)

5. Wartung und Service Anleitung

5.1. Reinigung, Wartung, Schmierung, Sharp

ACHTUNG! Ziehen Sie vor allen Reinigungs- und Wartungsarbeiten den Netzstecker.

Warten Sie bis der Verdichter vollständig abgekühlt ist!

Verbrennungsgefahr!
Heiße Oberflächen
Gefahr von erhöhten Temperaturen

A C H T U N G ! V o r a l l e n R e i n i g u n g s - u n d Wartungsarbeiten ist der Kessel drucklos zu machen. Schließen Sie hierzu die mitgelieferte Ausblaspistole über den Druckluftschlauch an der Schnellkupplung 7 an und betätigen Sie die Ausblaspistole so lange, bis keine Luft mehr ausströmt und der angezeigte Druck am Manometer 8 völlig abgefallen ist.

Reinigung

• Halten Sie Schutzvorrichtungen so staubund schmutzfrei wie möglich. Reiben Sie das Gerät mit einem sauberen Tuch ab oder blasen Sie es mit Druckluft bei niedrigem Druck aus.

• Wir empfehlen, dass Sie das Gerät direkt nach jeder Benutzung reinigen.

• Reinigen Sie das Gerät regelmäßig mit einem feuchten Tuch und etwas Schmierseife. Verwenden Sie keine Reinigungsoder Lösungsmittel; diese könnten die Kuststoffteile des Gerätes angreifen. Achten Sie darauf, dass kein Wasser in das Geräteinnere gelangen kann.

• Schlauch und Spritzwerkzeuge müssen vor Reinigung vom Kompressor getrennt werden. Der Kompressor darf nicht mit Wasser, Lösungsmitteln o. Ä. gereinigt werden.

Kondenswasser (Fig. 15): Das Kondenswasser ist täglich durch Öffnen des Entwässerungsventils **17** (Bodenseite des Druckbehälters) abzulassen.

A C H T U N G ! D a s K o n d e n s w a s s e r a u s d e m Druckbehälter enthält Ölrückstände. Entsorgen Sie das Kondenswasser umweltgerecht bei einer entsprechenden Sammelstelle.

Ölstand regelmäßig kontrollieren (Fig. 12)

Der Ölstand muss auf dem Schauglas **4** zwischen dem roten Ölstandskontrollpunkt und dem oberen Rand des Schauglases sichtbar sein.

Ölwechsel: Empfohlenes Öl: SAE 15W/40 oder gleichwertiges.

Die Erstfüllung soll nach 100 Betriebsstunden gewechselt werden. Danach ist alle 500 Betriebsstunden das Öl abzulassen und neues nachzufüllen.

Ölwechsel (Fig. 12)

Schalten Sie den Motor ab und ziehen Sie den Netzstecker aus der Steckdose. Nachdem Sie den eventuell vorhandenen Luftdruck abgelassen haben, können Sie die Öl- Ablassschraube an der Verdichterpumpe herausschrauben. Damit das Öl nicht unkontrolliert herausläuft, halten Sie eine kleine Blechrinne darunter und fangen Sie das Öl in einem Behälter auf. Falls das Öl nicht vollständig herausläuft, empfehlen wir den Kompressor ein wenig zu neigen.

Das Altöl entsorgen Sie bei einer entsprechenden Annahmestelle für Altöl.

Ist das Öl herausgelaufen, setzen Sie die Öl-Ablassschraube **14** wieder ein. Füllen Sie das neue Öl in die Öleinfüllöffnung **12** ein, bis der maximale Füllstand erreicht ist **4**. Anschließend setzen Sie den Öl-Verschlussstopfen **12** wieder ein.

Reinigen des Ansaugfilters

Der Ansaugfilter verhindert das Einsaugen von Staub und Schmutz. Es ist notwendig, diesen Filter mindestens alle 300 Betriebsstunden zu reinigen. Ein verstopfter Ansaugfilter vermindert die Leistung des Kompressors erheblich.

Entfernen Sie den Filter vom Kompressor (Fig. 13-14): in-dem Sie die Flügelschraube am Luftfilter lösen. Nun können Sie den Filter aus den beiden Kunststoffgehäusehälften entnehmen, ausklopfen und mit Druckluft bei niedrigem Druck (ca. 3 bar) ausblasen und anschließend wieder einsetzen.

5.2. Entsorgung

Elektrowerkzeuge, Zubehör und Verpackungen sollen einer umweltgerechten Wiederverwertung zugeführt werden.

Nur für EU-Länder:
Werfen Sie Elektrowerkzeuge nicht in den Hausmüll!

Gemäß der Europäischen Richtlinie 2002/96/EG über Elektro- und Elektronik-Altgeräte und ihrer Umsetzung in nationales Recht müssen nicht mehr gebrauchsfähige Elektrowerkzeuge getrennt gesammelt und einer umweltgerechten Wiederverwertung zugeführt werden.

Änderungen vorbehalten.

5.3. Reparatur-Service

Der Dienst berät die Fragen die Sie haben über die Reparatur und Wartung Ihres Produkts, sowie Ersatzteile. Die Explosionszeichnungen und Informationen über die Ersatzteile können Sie auch im Internet unter:
info@grupostayer.com

Unser Team von technischen Beratern gerne als Leitfaden für die Beschaffung, Implementierung und Anpassung von Produkten und Zubehör.

5.4. Gewährleistung

Garantiekarte
Unter den Dokumenten, die Teil dieses Equipments zu bilden finden Sie die Garantiekarte. Sie müssen vollständig ausfüllen Garantiekarte an dieser Kopie der Quittung oder Rechnung gelten und senden Sie es an Ihren Händler im Gegenzug für die Anerkennung.

Hinweis: Falls diese Karte fehlt fragen sie sofort an Ihren Händler.

Die Garantie beschränkt sich auf Fabrikationsfehler oder Bearbeitung begrenzt und endet, wenn die Teile entfernt worden sind, manipuliert oder repariert außerhalb der Fabrik.

6. Regulations

6.1. Technische Daten

Angaben gelten für Nennspannungen [U] 230/240 V ~ 50/60 Hz - 110/120 V ~ 60Hz. Bei niedrigeren Spannungen und in länderspezifischen Ausführungen können diese Angaben variieren. Bitte beachten Sie die Sachnummer auf dem Typenschild Ihres Elektrowerkzeugs. Die Handelsbezeichnungen einzelner Elektrowerkzeuge können variieren.

Wir behalten uns das Recht an den technischen Fortschritt in Bezug auf Veränderung

W_1 = Nennaufnahmeleistung

P = Kompressor-Drehzahl

P_2 = Betriebsdruck

V_1 = Druckbehältervolumen

P_3 = Theo. Ansaugleistung

IP = Schutzart:

M = Gewicht

a_{hw} = Beschleunigung

L_PA = Schalldruckpegel

L_{WA} = Schallleistungspegel

Der Geräuschpegel beim Arbeiten kann bis zu 77 dB(A).

6.2. Konformitätserklärung CE

Der Unterzeichnende:

STAYER IBÉRICA, S.A.

Directed:

Calle Sierra de Cazorla, 7
Área Empresarial Andalucía - Sector 1
28320 PINTO (MADRID)
Tel.: +34 902 91 86 81 / Fax: +34 91 691 91 72

BESCHEINIGT

Erklären unter unserer Verantwortung, dass das Produkt unter "Technische Daten" beschrieben im Einklang mit den Normen oder normativen Dokumenten wie folgt lautet:
UNE EN 55014-1:2008/A1:2009, UNE EN 55014-2/ A1:2002, UNE EN 61000-3-2:2006/ A1:2010,UNE EN 61000-3-3:2009, UNE EN 1012-1:2011, UNE EN 60204-1:2007 CORR:2010, UNE EN 286-1:1999/A2:2006 in Übereinstimmung mit den Vorschriften 2006/42/CE, 2004/108/CE, 2006/95/CE, 2009/105/CE.

Das Maschinen:
Typ: **KOMPRESSOR**
Modelle: **COM6 / COM 24 / COM50/ SILENT50 / SILENT70**

Ramiro de la Fuente
Director Manager

CE RoHS

Mögliche Ausfallursachen / T1

Problem	Ursache	Lösung
Kompressor läuft nicht	- Netzspannung nicht vorhanden	- Kabel, Netzstecker, Sicherung und Steckdose überprüfen.
	- Netzspannung zu niedrig	- Zu lange Verlängerungskabel vermeiden. Verlängerungskabel mit ausreichendem Aderquerschnitt verwenden.
	- Außentemperatur zu niedrig	- Nicht unter +5° C Außentemperatur betreiben.
	- Motor überhitzt	- Motor abkühlen lassen ggf. Ursache der Überhitzung beseitigen.
Kompressor läuft, jedoch kein Druck	- Rückschlagventil **15** undicht	- Rückschlagventil austauschen.
	- Dichtungen kaputt	- Dichtungen überprüfen, kaputte Dichtungen bei einer Fachwerkstatt ersetzen lassen.
	- Entwässerungsventil **17** undicht.	- Schraube per Hand nachziehen. Dichtung auf der Schraube überprüfen, ggf. ersetzen.
Kompressor läuft, Druck wird am Manometer angezeigt, jedoch Werkzeuge laufen nicht.	- Schlauchverbindungen undicht	- Druckluftschlauch und Werkzeuge überprüfen, ggf. austauschen.
	- Schnellkupplung undicht.	- Schnellkupplung überprüfen, ggf. ersetzen.
	- Zu wenig Druck am Druckregler eingestellt.	- Druckregler weiter aufdrehen oder Schlauch mit der Kupplung für ungeregelten Kesseldruck verbinden.

Le compresseur sert à produire de l'air comprimé pour les outils fonctionnant à l'air comprimé.

1. Index

Page
2. Instructions de sécurité spécifiques.....21

3. Instructions de mise en service.....22
3.1. Placement et fixation de la machine.....22
3.2. Montage.....22
3.3. Raccordement au réseau.....22
3.4. Description illustrée.....22
3.5. Limitando as condições ambientais.....22

4. Mode d'emploi.....23
4.1. Placement et test.....23
4.2. Instructions d'utilisation.....23

5. Instructions pour l'entretien et le service.....23
5.1. Nettoyage, entretien, de graissage, Sharp.....23
5.2. Elimination.....24
5.3. Service après-vente et assistance.....24
5.4. Garantie.....24

6. Règlement.....24
6.1. Spécifications techniques.....24
6.2.Déclaration de conformité.....25

2. Instructions de sécurité spécifiques

Conservez votre compresseur à un endroit sûr. Il est conseillé de conserver le compresseur non utilisé dans un local sec et fermé et inaccessible aux enfants.

Ne surchargez pas votre compresseur. Vous travaillez mieux et plus sûrement dans la gamme de puissance indiquée.

Entretenez votre compresseur soigneusement. Maintenez votre compresseur propre pour assurer un bon fonctionnement en toute sécurité. Respectez les consignes d'entretien. Contrôlez régulièrement la fiche et le câble; en cas de détérioration, faites les remplacer par un spécialiste agréé. Contrôlez régulièrement les câbles de rallonge et remplacez-les s'ils sont endommagés.

Contrôlez la présence d'éventuels dommages sur votre compresseur. Contrôlez soigneusement le bon fonctionnement conforme à l'affectation des dispositifs de protection ou des pièces légèrement abîmées avant de continuer à utiliser le compresseur. Contrôlez si la fonction des pièces mobiles est correcte, si elles ne sont pas grippées ou si certaines pièces sont abîmées. Toutes les pièces doivent être correctement montées pour garantir la sécurité de l'appareil. Les dispositifs de protection et les pièces abîmés doivent être réparés dans les règles de l'art par un atelier de service après-vente dûment homologué ou être échangés si rien d'autre n'est indiqué dans le mode d'emploi. Les commutateurs abîmés doivent être remplacés dans un atelier de service après vente.

Consignes de sécurité relatives au travail avec de l'air comprimé et des pistolet à air

- Le compresseur et les conduites atteignent de hautes températures pendant le fonctionnement. Vous pouvez vous brûler en les touchant.
- Maintenez les gaz ou fumées aspirés par le compresseur libres d'impuretés; elles pourraient prendre feu ou exploser dans le compresseur.
- En desserrant le raccord souple, maintenez la pièce d'accouplement du tuyau avec la main pour empêcher des blessures dûes au rebondissement du tuyau.
- Portez des lunettes de sécurité pendant les travaux de pistolage. Les corps étrangers et les pièces éjectées peuvent facilement provoquer des blessures.
- Ne dirigez le pistolet à air ni sur des personnes ni ne l'utilisez pour nettoyer les vêtement que vous portez.

Consignes de sécurité lors de la peinture au pistolet

- N'utilisez ni laques ni solvants à un point d'inflammation inférieur à 55° C.
- Ne chauffez pas la laque et le détergeant, étant donné qu'ils sont facilement inflammables.
- Si vous employez des liquides nocifs, il est indispensable de vous protéger par un filtre (masque de visage). Suivez aussi les informations de protection données par les fabricants de tels matériaux.
- Ne fumez en aucun cas pendant les travaux de pistolage. Les fumées de peinture sont aussi facilement inflammables.
- Le feu nu est interdit; n'utilisez pas non plus de machines produisant des étincelles.
- Ne gardez ni ne mangez d'aliments ou de boissons dans le local de travail. Les fumées de peinture sont nocives.
- Respecter les indications sur les emballages des matériaux traités et les marquages de l'ordonnance relative aux relative aux substances dangereuses. Le cas échéant, prendre des mesures de protection supplémentaires, porter particulièrement des vêtements adéquats et masques.
- Le local de travail doit être plus grand que 30 m3; assurez un changement d'air suffisant pendant les travaux de pistolage et de séchage. Ne pas pulvériser contre le vent. Respectez par principe les règlements de la police locale lors du pistolage de produits inflammables ou dangereux. N'utilisez pas de fluides tels que whitespirit, alcool butylique et dichlorométhane en contact avec le tuyau à pression en chlorure de polyvinyle (durée de vie réduite).

Fonctionnement de récipients sous pression

- Celui qui utilise un réservoir à air comprimé est obligé de le conserver dans un état conforme aux prescriptions, de l'utiliser et de le surveiller selon les règles. Il est de même tenu à effectuer immédiatement les travaux nécessaires d'entretien et de réparation et de prendre les mesures de sécurité appropriées selon les circonstances.
- Le cas échéant, l'autorité de surveillance peut ordonner des mesures de contrôle nécessaires.
- Il est interdit d'utiliser un réservoir à air comprimé en état défectueux qui pourrait mettre les employés ou des tiers en danger.

- Contrôler le réservoir à air comprimé régulièrement (endommagements, p. ex. rouille). Faites un constat de l'endommagement et adressez-vous au service après-vente. Gardez bien les consignes de sécurité.

3. Instructions de mise en service

Les compresseurs sont livrés sans huile. Après avoir reçu le compresseur d'air peut être un peu d'huile dans la pompe. Cela est dû à des tests en usine et ne signifie pas que l'huile de la pompe. Ne pas essayer de faire fonctionner le compresseur d'air sans huile ajoutée au carter. Des dommages graves peuvent survenir, même avec un fonctionnement limité, si elle n'est pas pleine d'huile et ne ferme pas correctement. Assurez-vous de bien suivre les procédures pour le démarrage initial (COM6 / COM24 / COM50).

Lors de l'utilisation d'appareils, il faut respecter certaines mesures de sécurité afin d'éviter des blessures et dommages.
Veuillez donc lire attentivement ce mode d'emploi.

Conservez-le bien de façon à pouvoir disposer à tout moment de ces informations. Si l'appareil doit être remis à d'autres personnes, remettez-leur aussi ce mode d'emploi. Nous déclinons toute responsabilité pour les accidents et dommages dus au non-respect de ce mode d'emploi et des consignes de sécurité.

3.1. Placement et fixation de la machine

La machine doit être sur un niveau, mettre les roues et les jambes, avant de remplissage d'huile. La stabilité de l'équipe est important de contrôler le niveau d'huile pour le bon fonctionnement.

1. Le compresseur doit être utilisé uniquement dans des endroits adéquats (bonne ventilation, température ambiante +5°C - +40° C). Il ne doit y avoir dans la salle aucune poussière, aucun acide, aucune vapeur, aucun gaz explosif ou inflammable.
2. Le compresseur doit être employé dans des endroits secs. Il ne peut être utilisé dans des zones où l.on travaille avec des éclaboussures d'eau.
3. Veillez à ce que l'air aspiré soit sec et sans poussière.
4. Il est recommandable d'installer le compresseur à proximité du consommateur.
5. N'installez pas le compresseur dans un local humide ou détrempé.

3.2. Montage

Montez absolument l'appareil complètement avant de le mettre en service!

Montage des roues pieds en caoutchouc ou (Fig. 3-4)
Les roues ou les jambes **3** ci-jointes doivent être montées conformément.

Montage du pied d'appui (Fig. 5)
L'amortisseur en caoutchouc ci-joint doit être monté conformément.

Montage du filtre à air aspiration (Fig. 6-7)
Supprimez le bouchon de transport à l'aide d'un tournevis ou autre outil du même genre et vissez le filtre à air **1** à fond sur l'appareil.

Remplacement du capuchon obturateur de l'huile (Fig. 8-10)
Supprimez avec un tournevis le bouchon de transport de l'orifice de remplissage d'huile et introduisez le capuchon obturateur d'huile **12** dans l'orifice de remplissage d'huile .

3.3. Raccordement au réseau

Le compresseur est équipé d.un câble réseau avec fiche à contact de protection. Celui-ci peut être raccordé à chaque prise de courant de sécurité 230 V ~ 50 Hz protégée par fusible 16 A. Veillez, avant la mise en service, à ce que la tension du secteur et la tension de service soient les mêmes en vous reportant à la plaque signalétique de la machine. Les longs câbles d'alimentation tout comme les rallonges, tambours de câble etc. qui entraînent des chutes de tension et peuvent empêcher le démarrage du moteur. Lorsque la température descend en dessous de 5° C, le moteur marche durement et peut ne pas démarrer.

3.4. Description illustrée

1 Filtre à air d'aspiration
2 Récipient sous pression
3 Roue
4 Verre-regard
5 Soupape de sécurité
6 Manostat régulateur
7 Accouplement rapide (air comprimé réglé)
8 Manomètre (pression de la chaudière lisible)
9 Accouplement rapide(pression rèservoir)
10 Poignée de transport
11 Interrupteur marche/arrêt
12 Capuchon obturateur d'huile (orifice de remplissage de l'huile)
13 Manomètre (pression réglée lisible)
14 Bouchon fileté de vidange d'huile
15 Soupape anti-retour
16 Pied
17 Clapet de drainage
18 Compresseur

3.5. Limitando as condições ambientais

Votre machine possède une adresse **IP 20** degrés de protection, ce qui signifie que la machine ne protège que contre la «goutte" dans le sens vertical et incliné à **15°**.

Tirez la fiche de contact, ventilez l'appareil et tous les outils à air comprimé raccordés. Rangez le compresseur de manière qu'aucune personne non autorisée ne puisse le mettre en service.

ATTENTION ! Le compresseur doit être conservé dans un endroit sec et dont l.accès est interdit aux personnes non autorisées. Ne le renversez pas, conservez-le uniquement debout !

4. Mode d'emploi

4.1. Placement et test

Sur et en dehors de la machine (Fig. 11)
Le compresseur est mis en circuit en tirant le bouton rouge **11**. Pour mettre le compresseur hors circuit, il faut appuyer sur le bouton rouge **11**.

Accouplement rapide

Raccorder: Poussez l'embout de votre tuyau d'air comprimé dans l'accouplement rapide **7**, la douille saute automatiquement vers l'avant.

Séparer: Tirez la douille en arrière et retirez le tuyau.

Lorsque vous défaites le raccord, tenez bien la pièce d'accouplement du tuyau de la main, cela évitera des blessures en raison du tuyau qui rebondit.

Opération de réglage (Fig. 10-16)

Réglage de pression: Le régulateur de pression **6** permet de régler la pression sur le manomètre **13**.
La pression réglée peut être prise au niveau du raccord rapide **7**. On peut lire la pression du récipient sur le manomètre **8**. La pression dans le réservoir peut être prélevée sur le raccord rapide **9**.

Réglage pressostat: Le pressostat a été réglé en usine.

Pression de mise en circuit:	6 bar
Pression de mise hors circuit:	8 bar

Soupape de sécurité (Fig. 2)

La soupape de sécurité **5** est réglée sur la pression maximale admise du récipient sous pression.

Il est interdit de dérégler la soupape de sécurié ou supprimer ses plombs.

Pour que la vanne de sécurité fonctionne correctement en cas de besoin, il faut l'actionner de temps en temps. Tirez sur la bague jusqu'à ce que vous entendiez l'air comprimé s'échapper. Ensuite, relâchez la bague.

4.2. Instructions d'utilisation

Origine possible des pannes / T1 (pag 25)

5. Instructions pour l'entretien et le service

5.1. Nettoyage, entretien, de graissage, Sharp

ATTENTION! Retirez la prise du réseau avant chaque travail de réglage et de maintenance.

Attendez jusqu.à ce que le compresseur ait refroidi !

Risque de brûlure !
Les surfaces chaudes.
Risque de températures élevées.

ATTENTION! Avant tous travaux de nettoyage et de maintenance, mettre la chaudière hors circuit. Raccordez pour ce faire le pistolet à air joint via le tuyau d'air comprimé au niveau de l'accouplement rapide 7 et actionnez le pistolet à air jusqu'à ce qu'il n'y ait plus d'air qui sorte et que la pression indiquée sur le manomètre 8 soit entièrement retombée.

Nettoyage

• Maintenez les dispositifs de protection aussi propres (sans poussière) que possible. Frottez l.appareil avec un chiffon propre ou soufflez dessus avec de l'air comprimé à basse pression.

• Nous recommandons de nettoyer l'appareil directement après chaque utilisation.

• Nettoyez l'appareil régulièrement à l'aide d'un chiffon humide et un peu de savon. N'utilisez aucun produit de nettoyage ni détergent ; ils pourraient endommager les pièces en matières plastiques de l'appareil. Veillez à ce qualucune eau n'entre à l'intérieur de l'appareil.

• Détachez le tuyau et les outils de pulvérisation du compresseur avant d commencer le nettoyage. Le compresseur ne doit pas être lavé à l'eau, avec des solvants ou autres produits du même genre.

Eau condensée (Fig. 15): L'eau condensée doit être vidée chaque jour en ouvrant le clapet de purge d'eau **17** (au fond du récipient à pression).

ATTENTION! L'eau condensée issue du récipient de pression comprend des résidus d'huile. Eliminez l'eau condensée dans le respect de l'environnement en l'apportant dans un poste collecteur correspondant.

Contrôler régulièrement le niveau d'huile (Fig.12)

Le niveau d'huile sur le verre-regard **4** doit se trouver entre le point de contrôle de niveau d'huile rouge et le bord supérieur du verreregard.

Vidange d'huile: Huile recommandée : SAE 15W/40 ou équivalente.

Le premier remplissage doit être remplacé au bout de 100 heures de service. Ensuite, vidanger l'huile toutes les 500 heures de service pour en remplir une nouvelle. Protection de l'environnement

Vidange (Fig. 12)

Mettez le moteur hors circuit et retirez la fiche de la prise de courant. Après avoir évacué la pression d'air éventuelle, vous pouvez dévisser la vis de vidange d'huile sur la pompe du compresseur. Pour éviter que l'huile ne sorte sans contrôle, laissez-la couler dans une tôle d'égouttage pour le recueillir dans un récipient. Si l'huile ne s'est pas complètement écoulée, nous vous recommandons d'incliner un peu le compresseur.

Déposez l'huile usée à une station de collecte appropriée.

Si de l'huile s'est échappée, remettez le bouchon fileté de vidange d'huile **14** en place. Remplissez d'huile neuve par l'orifice de remplissage d'huile **12**. Le niveau d'huile doit atteindre le point rouge dans le verre-regard **4**. Ensuite, remettez le bouchon obturateur D'huile **12** en place.

Nettoyage du filtre d'aspiration

Le filtre d'aspiration empêche d'aspirer de la poussière et des impuretés. Il faut nettoyer ce filtre au moins toutes les 300 heures de service. Un filtre d'aspiration bouché réduit énormément la puissance du compresseur.

Retirez le filtre du compresseur (Fig. 13-14): en desserrant la vis à oreilles sur le filtre à air. A présent, vous pouvez retirer le filtre des deux moitiés de boîtier en matière plastique, papoter dessus pour le vider complètement et souffler dessus avec de l.air comprimé à basse pression (env. 3 bars) pour ensuite leur remettre en place.

5.2. Elimination

Les outils électroportatifs, ainsi que leurs accessoires et emballages, doivent pouvoir suivre chacun une voie de recyclage appropriée.

Seulement pour les pays de l'Union Européenne :
Ne jetez pas votre appareil électroportatif avec les ordures ménagères !

Conformément à la directive européenne 2002/96/CE relative aux déchets d'équipements électriques et électroniques et sa réalisation dans les lois nationales, les outils électroportatifs dont on ne peut plus se servir doivent être séparés et suivre une voie de recyclage appropriée.
Sous réserve de modifications.

5.3. Service après-vente et assistance

Notre service après-vente répond à vos questions concernant la réparation et l'entretien de votre produit et les pièces de rechange.

Vous trouverez des vues éclatées ainsi que des informations concernant les pièces de rechange également sous :
info@grupostayer.com

Notre équipe de consultants techniques volontiers guider quant à l'acquisition, la mise en œuvre et l'ajustement des produits et accessoires.

5.4. Garantie

Carte de garantie
Parmi les documents qui font partie de cette équipe se trouve la carte de garantie. Vous devez remplir complètement la carte de garantie à appliquer à cette copie du reçu ou une facture et le retourner à votre revendeur en échange d'une reconnaissance.

Remarque: Si cette carte est manquante les demander immédiatement à votre revendeur.

La garantie est limitée aux défauts de fabrication ou d'usinage et cesse lorsque les pièces ont été enlevés, altérés ou réparés à l'extérieur de l'usine.

6. Règlement

6.1. Spécifications techniques

Ces indications sont valables pour des tensions nominales de [U] 230/240 V ~ 50/60 Hz - 110/120 V ~ 60 Hz. Ces indications peuvent varier pour des tensions plus basses ainsi que pour des versions spécifiques à certains pays. Respectez impérativement le numéro d'article se trouvant sur la plaque signalétique de l'outil électroportatif. Les désignations commerciales des différents outils électroportatifs peuvent varier.

Nous nous réservons le droit de changer les progrès techniques liés à

W_1 = Puissance absorbée nominale

P = Vitesse de rotation du compresseur

P_2 = Pression de service

V_1 = Capacité du réservoir à air comprimé

P_3 = Puissance d'aspiration théorique

IP = Type de protection

M = Masse

a_{hw} = Accélération

L_PA = Niveau de pression acoustique

L_{WA} = Niveau de puissance acoustique

Le niveau sonore en fonctionnement peut dépasser 77 dB(A).

6.2. Déclaration de conformité CE

Le soussigné:

STAYER IBÉRICA, S.A.

Dont l'adresse est:

Calle Sierra de Cazorla, 7
Área Empresarial Andalucía - Sector 1
28320 PINTO (MADRID)
Tel.: +34 902 91 86 81 / Fax: +34 91 691 91 72

CERTIFIE

Nous déclarons sous notre seule et unique responsabilité que ce produit est conforme aux normes ou documents normalisés suivants:
UNE EN 55014-1:2008/A1:2009, UNE EN 55014-2/ A1:2002, UNE EN 61000-3-2:2006/ A1:2010,UNE EN 61000-3-3:2009, UNE EN 1012-1:2011, UNE EN 60204-1:2007 CORR:2010, UNE EN 286-1:1999/A2:2006 conformément aux réglementations 2006/42/CE, 2004/108/CE, 2006/95/CE, 2009/105/CE.

Que la machine:
Type: **COMPRESSEUR**
Modèles: **COM6 / COM 24 / COM50/ SILENT50 / SILENT70**

Ramiro de la Fuente
Directeur général

Origine possible des pannes / T1

Problème	Origine	Solution
Le compresseur ne marche pas	- Tension secteur pas présente - Tension secteur trop basse - Température extérieure trop faible - Moteur trop chaud	- Contrôler le câble, la fiche de contact, le fusible et la prise de courant - Éviter les rallonges trop longues Utiliser une rallonge de câble avec suffisamment de diamètre de brin - Ne pas s'en servir à une température inférieure à +5°C - Laissez refroidir le moteur, le cas échéant, Eliminer d'origine de la surchauffe
Le compresseur fonctionne, cependant aucune pression n'est présente	- Soupape **15** anti-retour non étanche - Joints cassés - Le clapet **17** de drainage non étanche.	- Remplacer la soupape antiretour - Contrôler les joints, faire remplacer les joints cassés dans un atelier - Resserrer la vis à la main. Contrôler le joint sur la vis, le remplacer le cas échéant
Le compresseur fonctionne, la pression est affichée sur le manomètre, mais les outils ne fonctionnent pas.	- Raccords de flexibles perméables - Raccord rapide perméable - Pas assez de pression réglée sur le régulateur de pression	- Contrôler le tuyau d'air comprimé et les outils, le cas échéant, les remplacer - Contrôler le raccord rapide, le cas échéant, le remplacer - Ouvrir encore le régulateur de pression ou raccorder le flexible à l'accouplement de pression de récipient non réglé

O compressor destina-se à produção de ar comprimido para ferramentas que funcionam a ar comprimido.

1. Lista de conteúdos

Página

2. Instruções de segurança específicas.....26

3. Instruções de Comissionamento.....27
3.1. Colocação e fixação da máquina.....27
3.2. Montagem.....27
3.3. Ligação à rede.....27
3.4. Descrição Illustrated.....27
3.5. Limitando as condições ambientais.....27

4. Instruções de operação.....28
4.1. Colocação e Testes.....28
4.2. Instruções de uso.....28

5. Instruções de manutenção e serviço.....28
5.1. Limpeza, manutenção, lubrificação, Sharp.....28
5.2. Eliminação.....29
5.3. Serviço pós-venda e assistência.....29
5.4. Garantia.....29

6.Regulamentos.....29
6.1. Especificações Técnicas.....29
6.2. Declaração de conformidade.....30

2. Instruções de segurança específicas

Guarde o seu compressor de forma segura. Quando não estiver a ser utilizado, o compressor deve ser guardado num local seco e fechado, fora do alcance das crianças.

Não sobrecarregue o seu compressor. As ferramentas trabalham melhor e com mais segurança dentro dos limites de potência indicados.

Trate da conservação do seu compressor com cuidado. Mantenha o seu compressor limpo para assegurar um trabalho bom e seguro. Siga todas as normas de manutenção. Verifique regularmente a ficha e o cabo eléctrico e, em caso de danos, mande-os substituir por um electricista. Verifique regularmente as extensões de cabos eléctricos e substitua as que estiverem danificadas.

Verifique se o seu compressor tem danos. Antes de voltar a usar o compressor, verifique cuidadosamente se os dispositivos de protecção ou peças ligeiramente danificadas funcionam de modo correcto e adequado. Verifique se o funcionamento das peças móveis está em ordem, se não estão perras ou se há peças danificadas. Todas as peças têm de estar montadas correctamente para garantir o funcionamento seguro do aparelho. Os dispositivos de protecção e as peças danificados devem ser reparados ou substituídos numa oficina de assistência técnica, a não ser que o manual de instruções indique outra coisa. Os interruptores danificados devem sersubstituídos numa oficina de assistência técnica.

Instruções de segurança para trabalhar com ar comprimido e pistolas de sopro

- Durante o funcionamento o compressor e os cabos atingem temperaturas elevadas. O contacto leva a queimaduras.
- Os gases e os vapores aspirados pelo compressor não contêm aditivos que possam conduzir a incêndios ou a explosões no compressor.
- Ao soltar o acoplamento da mangueira imobilize a peça de acoplamento da mangueira com a mão, para evitar ferimentos quando a mangueira é puxada.
- Ao trabalhar com pistola de sopro use óculos de protecção. Corpos estranhos e peças sopradas podem causar ferimentos ligeiros.
- Não apontar a pistola de sopro a ninguém nem limpar roupa que esteja vestida.

Instruções de segurança ao para pintar com ar comprimido

- Não utilizar tinta ou solventes com um ponto de inflamação inferior a 55° C.
- Não aquecer tintas ou solventes, pois são facilmente inflamáveis.
- Se utilizar líquidos prejudiciais à saúde, tem de usar filtros para protecção (máscaras faciais). Nas medidas de protecção, tenha em atenção as indicações dos fabricantes acerca desses materiais.
- Devem ser respeitadas as indicações e identificações do decreto alemão relativo às substâncias perigosas, que constam das embalagens dos materiais processados. Se necessário, têm que ser tomadas medidas de protecção suplementares, usando nomeadamente vestuário e máscaras adequadas.
- Não fumar na área de trabalho durante o processo de pintura. Os vapores de tinta também são facilmente inflamáveis.
- Não deve existir nem ser feito lume, fontes de luz ou máquinas que produzam faíscas nas proximidades.
- Não guardar ou consumir alimentos e bebidas na área de trabalho. Os vapores de tinta são prejudiciais.
- A área de trabalho tem de ter mais que 30 m3 e é necessário garantir um arejamento suficiente ao pintar e secar. Não pintar contra o vento. Ao pintar materiais inflamáveis ou perigosos, ter em atenção as disposições da polícia local. Em conjunto com a mangueira de pressão de PVC não processar fluidos como gasolina de teste, álcool butanol e clorídrico de metileno (diminui a vida útil).

Funcionamento de recipientes sob pressão

- Quem operar um recipiente sob pressão, deve mantê-lo num estado adequado, operá-lo de forma adequada, monitorizálo, efectuar de imediato os trabalhos de manutenção e de reparação necessários e tomar as medidas de segurança necessárias.
- A entidade de supervisão pode, num caso isolado, ordenar medidas de monitorização necessárias.
- Um recipiente sob pressão não deve ser operado quando apresentar deficiências, para não colocar em perigo os operadores e terceiros.

- Deverá verificar regularmente a presença de danos, como p. ex. ferrugem, no recipiente sob pressão. Se detectar danos, dirija-se à oficina de assistência técnica. Guarde as instruções de segurança num local seguro.

3. Instruções de Comissionamento

Os compressores são entregues sem óleo. Ao receber o compressor de ar pode ser um pouco de óleo da bomba. Isto é devido a testes de fábrica, e não significa que a bomba de óleo. Não tente operar o compressor de ar sem óleo adicionado ao cárter. Danos graves podem ocorrer, mesmo com operação limitada, se não cheia de óleo e não sentar corretamente. Certifique-se de seguir cuidadosamente as regras de inicialização (COM6 / COM24 / COM50).

Ao utilizar ferramentas, devem ser respeitadas algumas medidas de segurança para prevenir ferimentos e danos. Por conseguinte, leia atentamente este manual de instruções.

Guarde-o num local seguro, para que o possa consultar a qualquer momento. Caso ceda o aparelho a outras pessoas, entregue também este manual de instruções. Não nos responsabilizamos pelos acidentes ou danos causados pela não observância deste manual e das instruções de segurança.

3.1. Colocação e fixação da máquina

A máquina deve estar em um nível, colocar as rodas e as pernas, antes do enchimento do óleo. A estabilidade da equipe é importante para verificar o nível de óleo para o bom funcionamento.

1. O compressor só pode ser colocado em funcionamento em salas apropriadas (bem arejadas, temperatura ambiente +5°C até +40°C). Na sala não se podem encontrar poeiras, ácidos, vapores, explosivos ou gases inflamáveis.
2. O compressor foi concebido para a utilização em salas secas. A utilização não é permitida em áreas onde ocorra a projecção de água.
3. Cuidado com o ar aspirado seco e sem pó.
4. O compressor dever ser instalado perto do consumidor.
5. Não monte o compressor em salas húmidas ou molhadas.

3.2. Montagem

Antes de colocar em funcionamento montar o aparelho por completo!

Montagem das rodas ou pés de borracha (Fig. 3-4)
As rodas ou pernas **3**, fornecidas juntas, têm de ser montadas de acordo.

Montagem do apoio (Fig. 5)
Os amortecedores de borracha, fornecidos junto, têm de ser montados de acordo.

Montagem do filtro do ar aspiração (Fig. 6-7)
Remova os tampões de transporte com uma chave de fendas ou ferramenta parecida e aparafuse o filtro de ar **1** ao aparelho.

Substituição da tampa do óleo ((Fig. 8-10)
Remova a tampa de transporte da abertura de enchimento do óleo com uma chave de fendas e coloque as tampas do óleo **12** fornecidas na abertura de enchimento do óleo.

3.3. Ligação à rede

O compressor encontra-se munido de um cabo eléctrico com ficha Schuko, Esta pode ser ligada a qualquer tomada com ligação à terra de 230 V ~ 50 Hz, que esteja protegida com 16 A. Antes da colocação em funcionamento, certifique-se de que a tensão de rede corresponde à tensão de serviço constante na chapa de potência da máquina. Os cabos de alimentação longos, as extensões, os tambores para cabos, etc. causam queda de tensão e podem impossibilitar o arranque do motor. Com temperaturas inferiores a +5°C, a falta de mobilidade compromete o arranque do motor.

3.4. Descrição Illustrated

1 Filtro de ar da admissão
2 Recipiente sob pressão
3 Roda
4 Vidro de inspecção
5 Válvula de segurança
6 Regulador de pressão
7 Acoplamento rápido (ar comprimido regulado)
8 Manómetro (pode consultar-se a pressão da caldeira)
9 Acoplamento rápido(Pressão no depósito)
10 Pega de transporte
11 Interruptor para ligar/desligar
12 Tampa do óleo (abertura de enchimento de óleo)
13 Manómetro (pode consultar-se a pressão ajustada)
14 Parafuso de drenagem do óleo
15 Válvula de retenção
16 Apoio
17 Válvula de descarga
18 Compressor

3.5. Limitando as condições ambientais

A sua máquina tem um grau de proteção **IP 20**, o que significa que a máquina só é protegido contra a "gota" em direções verticais e inclinados a **15°**.

Retire a ficha da corrente, faça a sangria do aparelho e de todas as ferramentas de ar comprimido ligadas ao aparelho. Desligue o compressor de modo a evitar uma entrada em funcionamento indesejada.

ATENÇÃO! Só guardar o compressor num espaço seco e inacessível a estranhos. Não virar, guardar de pé!

4. Instruções de operação

4.1. Colocação e Testes

Dentro e fora da máquina (Fig. 11)
O compressor é ligado quando puxar o botão vermelho **11**. Para desligar o compressor tem de pressionar o botão vermelho **11**.

Acoplamento rápido

Ligar: Empurre o niple da mangueira de ar comprimido para o acoplamento rápido **7**, o casquilho salta automaticamente para a frente.

Separar: Puxe o casquilho para trás e retire a mangueira.

Ao soltar o acoplamento da mangueira, imobilize a peça de acoplamento com a mão, para evitar ferimentos quando a mangueira é puxada.

Operação de ajuste (Fig. 10-16)

Regulação da pressão: Com o regulador de pressão **6** pode ajustar a pressão no manómetro **13**. A pressão ajustada pode ser retirada no acoplamento rápido **7**. A pressão do reservatório pode ser consultada no manómetro **8**. A pressão no depósito pode ser levantada no engate rápido **9**.

Regulação do pressóstato: O pressóstato foi regulado no estabelecimento.

Pressão de ligação	6 bars
Pressão de desligação	8 bars

Válvula de segurança (Fig. 2)

A válvula de segurança **5** é ajustada pela pressão admissível do recipiente sob pressão.

Não é permitido ajustar a válvula de segurança, ou remover o seu selo de chumbo.

Para que a válvula de segurança **5** funzione correctamente em caso de necessidade, deverá ser accionada de tempos a tempos. Puxe o anel com força até o ar comprimilo sair de forma audível. De seguida, solte o anel.

4.2. Instruções de uso

Causas para possíveis falhas / T1 (pag. 30)

5. Instruções de manutenção e serviço

5.1. Limpeza, manutenção, lubrificação, Sharp

ATENÇÃO! Retire a ficha de corrente da respectiva tomada sempre que sejam realizados trabalhos de limpeza e de manutenção.

Espere até que o compressor esteja completamente frio!

Perigo de queimaduras!
Superfícies quentes.
Risco de temperaturas elevadas.

ATENÇÃO! Retire a pressão da caldeira antes de efectuar todos os trabalhos de limpeza e de manutenção. Para tal ligue a pistola de sopro incluída no fornecimento através da mangueira de ar comprimido no acoplamento rápido 7 e accione a pistola de sopro até não existir mais ar e a pressão indicada no manómetro 8 cair completamente.

Limpeza

• Mantenha os dispositivos de segurança o mais limpos possível. Esfregue o aparelho com um pano limpo ou sopre com ar comprimido a baixa pressão.

• Aconselhamos a limpeza do aparelho imediatamente após cada utilização.

• Limpe regularmente o aparelho com um pano húmido e um pouco de sabonete líquido. Não utilize detergentes ou solventes, pois estes podem corroer as peças de plástico do aparelho. Certifiquese de que não entra água para o interior do aparelho.

• Antes da limpeza separe a mangueira e os respectivos bicos do compressor. Não limpe o compressor com água, solventes ou outros produtos.

Água condensada (Fig. 15): Deixe a água condensada sair diariamente pela abertura da válvula de descarga **17** (no fundo do recipiente sob pressão).

ATENÇÃO! A água condensada do recipiente sob pressão contém resíduos de óleo. Elimine a água condensada de forma ecológica num local de recolha próprio.

Verificar regularmente o nível do óleo (Fig. 12)

No vidro de inspecção **4**, o nível do óleo tem de estar visível entre o ponto vermelho de verificação do nível do óleo e o debordo superior do vidro de inspecção.

Mudança de óleo: óleo recomendado: SAE 15W/40 ou de qualidade equivalente. (**Fig. 9**)

O primeiro enchimento deve ser substituído após 100 horas de serviço. Depois, escoar e reatestar o óleo a cada 500 horas de serviço.

Mudança de óleo (Fig. 12)

Desligue o motor e retire a ficha de corrente da tomada. Depois de aliviar a eventual pressão de ar, pode desapertar o parafuso de descarga do óleo na bomba do compressor. Para que o óleo não saia descontrolado, coloque por baixo um pequeno canal de chapa que conduza o óleo para um recipiente. Se o óleo não sair todo, incline um pouco o compressor.

O óleo antigo tem de ser levado para um posto de recolha.

Depois de escoado o óleo, volte a apertar o parafuso de descarga do óleo **14**. Ateste o óleo novo pela abertura de enchimento de óleo **12**, até que, no vidro de inspecção **4**, o nível do óleo atinja o ponto vermelho. De seguida volte a colocar a tampa do óleo **12**.

Limpar o filtro de aspiração

O filtro de aspiração impede a sucção de pó e sujidade. Este filtro tem de ser limpo, pelo menos, todas as 300 horas de serviço. Um filtro de aspiração entupido reduz significativamente a potência do compressor.

Remova o filtro do compressor (Fig. 13-14), soltando o parafuso de orelhas no filtro de ar. Agora pode remover o filtro de ambas as metades da carcaça de plástico, sacudi-lo e soprálo com ar comprimido de baixa pressão (aprox. 3 bar) e, de seguida, voltar a montá-lo.

5.2. Eliminação

Ferramentas eléctricas, acessórios e embalagens devem ser enviados a uma reciclagem ecológica de matérias primas.

Apenas países da União Europeia:
Não deitar ferramentas eléctricas no lixo doméstico!

De acordo com a directiva europeia 2002/96/CE para aparelhos eléctricos e electrónicos velhos, e com as respectivas realizações nas leis nacionais, as ferramentas eléctricas que não servem mais para a utilização, devem ser enviadas separadamente a uma reciclagem ecológica.
Sob reserva de alterações.

5.3. Serviço pós-venda e assistência

O serviço pós-venda responde às suas perguntas a respeito de serviços de reparação e de manutenção do seu produto, assim como das peças sobressalentes. Desenhos explodidos e informações sobre peças sobressalentes encontramse em:
info@grupostayer.com

A nossa equipa de consultores esclarece com prazer todas as suas dúvidas a respeito da compra, aplicação e ajuste dos produtos e acessórios.

5.4. Garantia

Cartão de Garantia

Entre os documentos que formam parte do presente equipamento encontrará o cartão de garantia. Deverá preencher completamente o cartão de garantia a aplicar a esta copia do ticket de compra ou factura e entregá-la ao seu revendedor a cambio do correspondente acuse de recibo.

¡Nota!: Se faltar este cartão solicite-o imediatamente ao seu revendedor.

A garantia limita-se unicamente aos defeitos de fabricação ou de mecanizado e cessa quando as peças têm sido desmontadas, manipuladas ou reparadas fora da fábrica.

6. Regulamentos

6.1. Especificações Técnicas

As indicações só valem para tensões nominais [U] 230/240 V ~ 50/60 Hz - 110/120 V ~ 60 Hz. Estas indicações podem variar no caso de tensões inferiores e em modelos específicos dos países. Observar o número de produto na sua ferramenta eléctrica. A designação comercial das ferramentas eléctricas individuais pode variar.

Reservamo-nos o direito de alterar o progresso técnico relacionadas com a

W_1 = Consumo de potência nominal

P = Rotação do compressor

P_2 = Pressão de serviço

V_1 = Volume dos recipientes sob pressão

P_3 = Potência de aspiração teórica

IP = Grau de protecção

M = Peso

a_{hw} = Aceleração

L_PA = Nível de pressão acústica

L_{WA} = Nível de potência acústica

O nível de ruído durante o trabalho pode exceder 77 dB(A)

6.2. Declaração de conformidade CE

O que subscreve:

STAYER IBÉRICA, S.A.

Com endereço:

Calle Sierra de Cazorla, 7
Área Empresarial Andalucía - Sector 1
28320 PINTO (MADRID)
Tel.: +34 902 91 86 81 / Fax: +34 91 691 91 72

CERTIFICA

Declaramos sob a nossa única responsablidade que este produto está em conformidade com os regulamentos ou documentos normalizados seguintes:
UNE EN 55014-1:2008/A1:2009, UNE EN 55014-2/ A1:2002, UNE EN 61000-3-2:2006/ A1:2010,UNE EN 61000-3-3:2009, UNE EN 1012-1:2011, UNE EN 60204-1:2007 CORR:2010, UNE EN 286-1:1999/A2:2006 de conformidade com os regulamentos 2006/42/CE, 2004/108/CE, 2006/95/CE, 2009/105/CE.

Que a máquina:
Tipo: **COMPRESSOR**
Modelos: **COM6 / COM 24 / COM50/ SILENT50 / SILENT70**

Ramiro de la Fuente
Director General

CE RoHS

Causas para possíveis falhas / T1

Problema	Causa	Falhas
O compressor não funciona	- Tensão de rede inexistente	- Verifique cabo, ficha de corrente, fusível e tomada.
	- Tensão de rede demasiado baixa	- Evite cabos de extensão demasiado longos. Utilize um cabo de extensão com uma secção transversal suficiente.
	- Temperatura exterior demasiado baixa	- Não utilize com temperaturas exteriores inferiores a +5° C.
	- Sobreaquecimento do motor	- Deixe o motor arrefecer e, se for caso disso, elimine as causas para o sobreaquecimento.
O compressor funciona mas não tem pressão	- Fuga na válvula de retenção **15**	- Substitua a válvula de retenção.
	- Juntas danificadas	- Verifique as juntas, substitua as juntas danificadas numa oficina especializada.
	- Válvula de descarga **17** com fuga	- Aperte o parafuse manualmente. Verifique a junta do parafuso, e se necessário, substitua-a.
O compressor funciona, è indicada pressão no manómetro, mas as ferramentas não funcionam.	- Ligação da mangueira com fugas	- Verifique a mangueira de ar comprimido e as ferramentas e substitua-as, se necessário.
	- Acoplamento rápido com fugas	- Verifique o acoplamento rápido e substitua-o, se necessário.
	- Pressão ajustada è demasiado reduzida	- Continue a rodar o regulador de pressão ou ligue a mangueira com acoplamento para pressão de caldera desafinada.

Área Empresarial Andalucía - Sector I
Calle Sierra de Cazorla nº7
C.P: 28320 Pinto (Madrid) SPAIN
Email: sales@grupostayer.com
Email: info@grupostayer.com

STAYER

Área Empresarial Andalucía - Sector I
Calle Sierra de Cazorla nº7
C.P: 28320 Pinto (Madrid) SPAIN
Email: sales@grupostayer.com
Email: info@grupostayer.com

ref.:09.04.2012

RoHS

www.grupostayer.com